Especificação

Modelo: SF-15*76,5

Material: Cobre

Força da mola: 0,1kgf/mm, ao viajar 2,0mm

Força da mola: 0,5kgf/mm, ao viajar 8mm

Classificação atual: 100A

Imagem do Produto

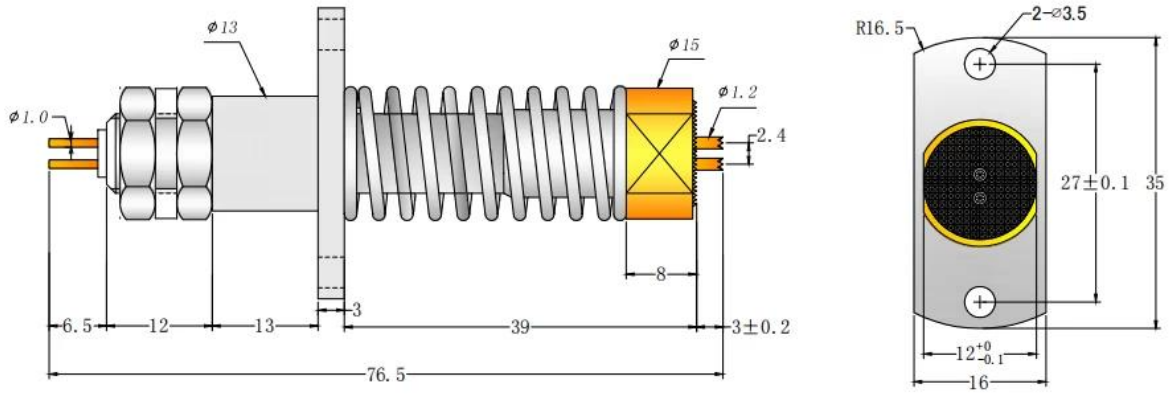

Imagem de fábrica

Suzhou Shengyifurui Electronic Technology Co.,Ltd é o principal fabricante de sondas de teste na China. Em 1984 montamos a primeira fábrica na cidade de Cixi, província de Zhejiang. Com serviço de alta qualidade e doce, nossos produtos são amplamente utilizados em mais de 50 países do mundo. Estamos empenhados em ser o fornecedor de sonda de teste mais confiável no mercado da China. Estamos empenhados em fornecer os produtos e serviços mais profissionais aos clientes do mundo. Os produtos incluem sonda de teste de mola em circuito, sonda de teste de mola semicondutora, pino pogo de carregamento de bateria e acessórios relacionados.

SFENG胜峰探针
（宁波）有限公司
金沅创新产业园