Sonda de Alta Corrente 60A para Bateria

produtos Nome	**6 Sonda de alta corrente 0A para bateria**
Item não.	**SF6009**
Material	**Latão ou BeCu ou Bronze**
Revestimento	**Au or Gold chapeamento**
atual ração	**60A**
Primavera força	**5000g ±20%**

Imagem do produto

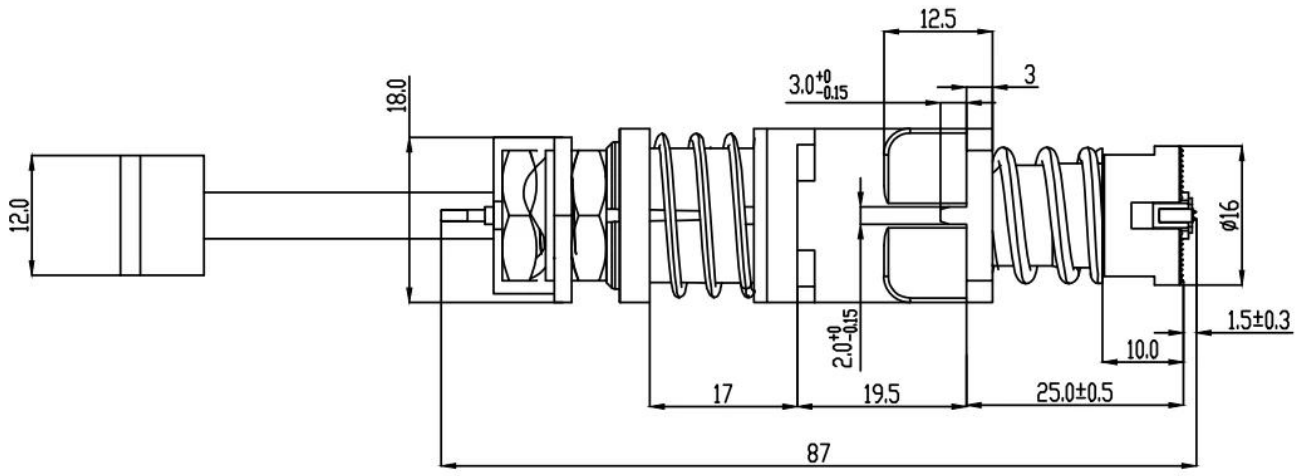

SFENG
The China's The World's

Nosso serviço

1. Podemos responder sua pergunta dentro de 24 horas úteis.

2. O design personalizado está disponível e o OEM é bem-vindo.

3. Podemos entregar os pinos de sonda para nossos clientes em todo o mundo com velocidade e precisão.

4. Nós podemos fornecer o menor preço com produto de alta qualidade para o nosso cliente.

Produtos Principais

Pino de mola (único) para teste de PCB, ICT, FCT, etc;

Pino Pogo (conector) para estabelecer conexão entre duas placas de circuito impresso para

aplicações de carregamento, localização, bateria, semicondutor e interconexão;

Sonda dupla para testes de BGA e semicondutores;

Pino universal sem mola, pino de revestimento, pino LM com séries QZ e VZ;

Sonda de alta corrente, sonda de comutação, agulha de capacitância;

Terminal e receptáculo / soquete;

Outros componentes eletrônicos relacionados, fio 30 # OK, travas de gabarito, POM, dobradiça de ferro etc

Controle de qualidade

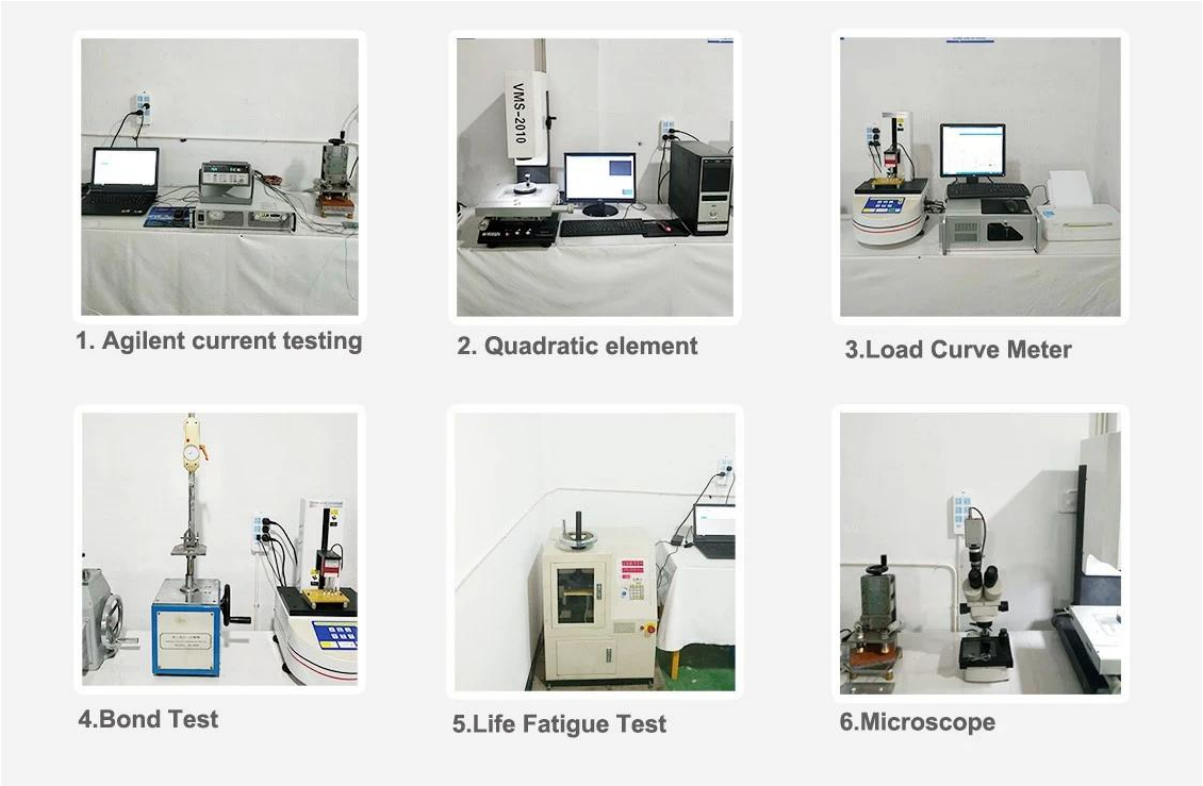

imagem da embalagem

Standard products will be delivered out within 3 days. Customized products will be sent out within 15 days.