Especificação do produto

Marca	SFENG
Número de item	SFM365 105 400 A8001
Êmbolo	Latão ou Becu, ouro ou Ni chapeado
Barril	Bronze, ouro ou Ni chapeado
Primavera	SK4, cabo de música
MOQ	100pcs
Tempo de espera	7 dias úteis após o recebimento do pagamento

Imagem do Produto

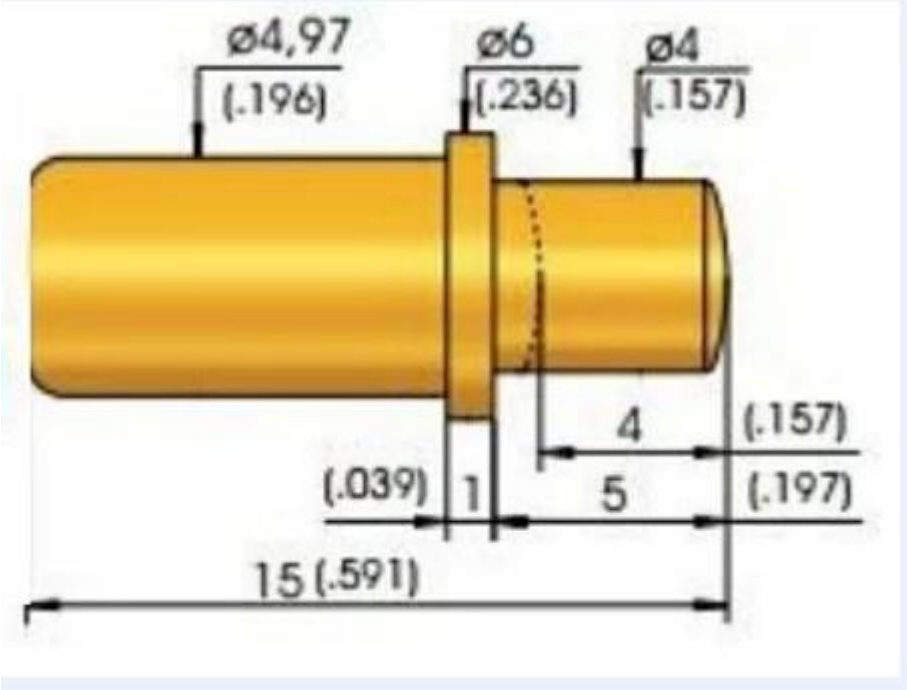

Nosso Serviço

1.Reply sua pergunta dentro de 24 horas de trabalho

2.Customized projeto está disponível, OEM são bem-vindas

3.Delivery os pinos de sonda para nossos clientes em todo o mundo com velocidade e precisão

4.Provide o menor preço com alta qualidade para o nosso cliente

Produtos Principais

--- Primavera carregado pin (single) para PCB, as TIC, teste FCT, etc;

--- Pogo pino (conector) para estabelecer uma ligação (usuallytemporary) entre

dois placas de circuito impresso para charing, localização, bateria, semicondutores & amp;

interconnectApplications;

--- Duplo terminou probef orBGA & amp; semiconudtion testes;

--- Pin Universal sem mola, coatingpin, LM pin withQZ & amp; VZseries;

--- Alta atual sonda, sonda Switch, agulha de capacitância ...

--- Terminal & amp; receptáculo / socket;

--- Relacionadas Outro compents eletrônicos, 30 bloqueios # OKwire, gabarito, POM, Ironhinge, etc

Controle de qualidade

Spring exhausted tester	DC power supply	Current resistance tester
Microscope	**Tensile strength tester**	**Spring tester**

Imagem da embalagem

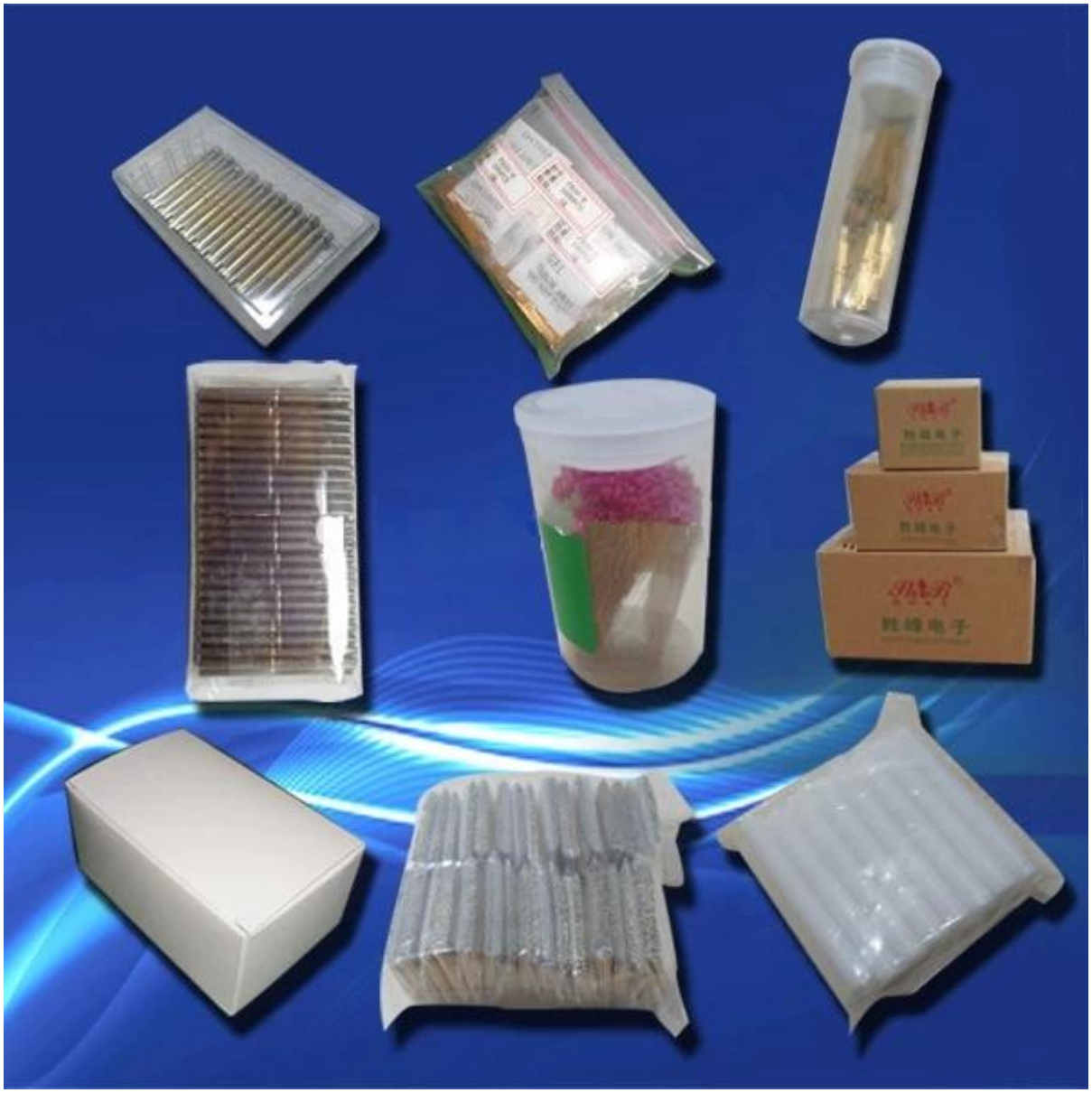
胜峰电子