produtosem formação

Item	SF-PA5.8X32-J-M3
Desentupidor	latão
Corpo	latão
Primavera	Aço inoxidável
Força da primavera	300g ± 20%
MOQ	500pcs
Tempo de espera	7 dias

Desenho do produto

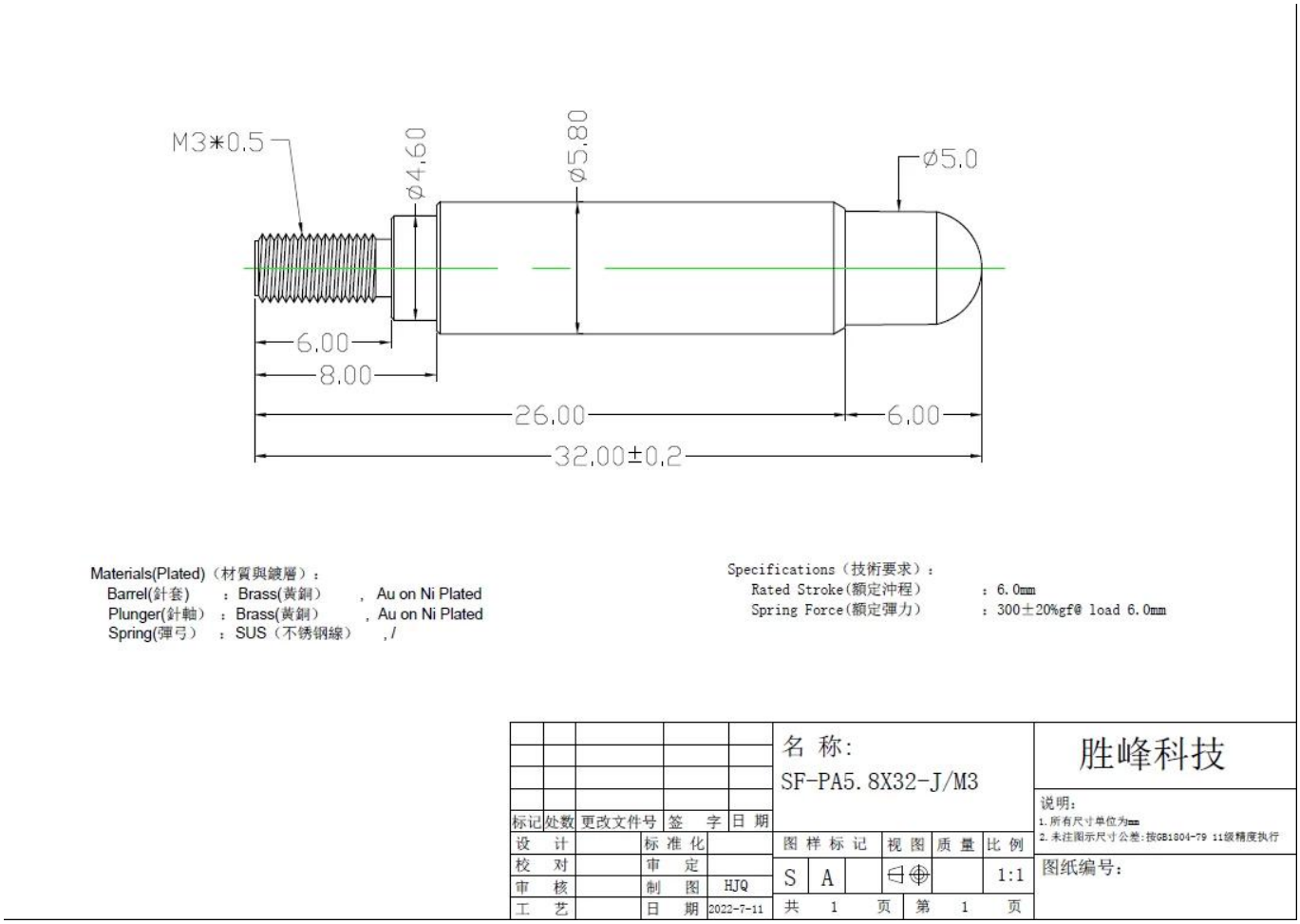

Fábrica

SFENG
(宁波)有限公司
868