Especificação do produto

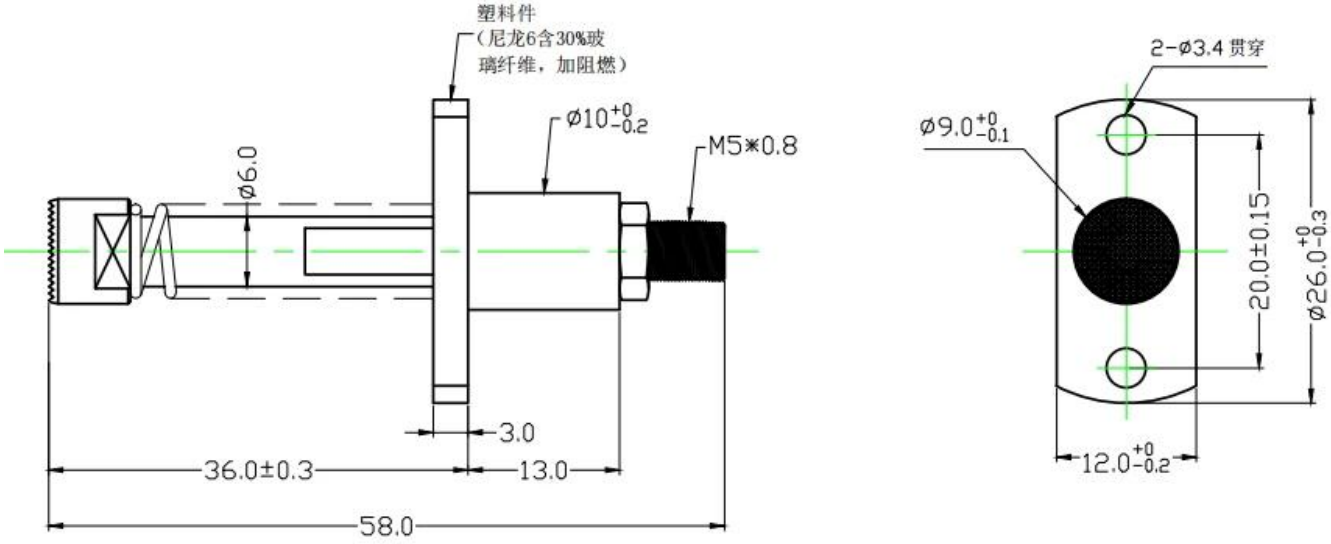

Modelo	Pino da Sonda de Corrente SF-30A□9,0*58,0□
Materiais	Latão
Tamanho	9,0*58mm
Atual avaliação	30A
Primavera força	2500g

Imagem do produto

Nosso serviço

1. Podemos responder sua pergunta dentro de 24 horas úteis.

2. O projeto personalizado está disponível e OEM são bem-vindos.

3. Podemos entregar os pinos de sonda para nossos clientes em todo o mundo com velocidade e precisão.

4. Podemos fornecer o menor preço com produtos de alta qualidade para nossos clientes .

Produtos Principais

Pino de mola (único) para teste de PCB, ICT, FCT, etc;

Pino Pogo (conector) para estabelecer conexão entre duas placas de circuito impresso para aplicações de carregamento, localização, bateria, semicondutor e interconexão;

Sonda dupla para testes de BGA e semicondutores;

Pino universal sem mola, pino de revestimento, pino LM com séries QZ e VZ;

Sonda de alta corrente, sonda de comutação, agulha de capacitância;

Terminal e receptáculo / soquete;

Outros componentes eletrônicos relacionados, fio 30 # OK, travas de gabarito, POM, dobradiça de ferro etc

Controle de qualidade

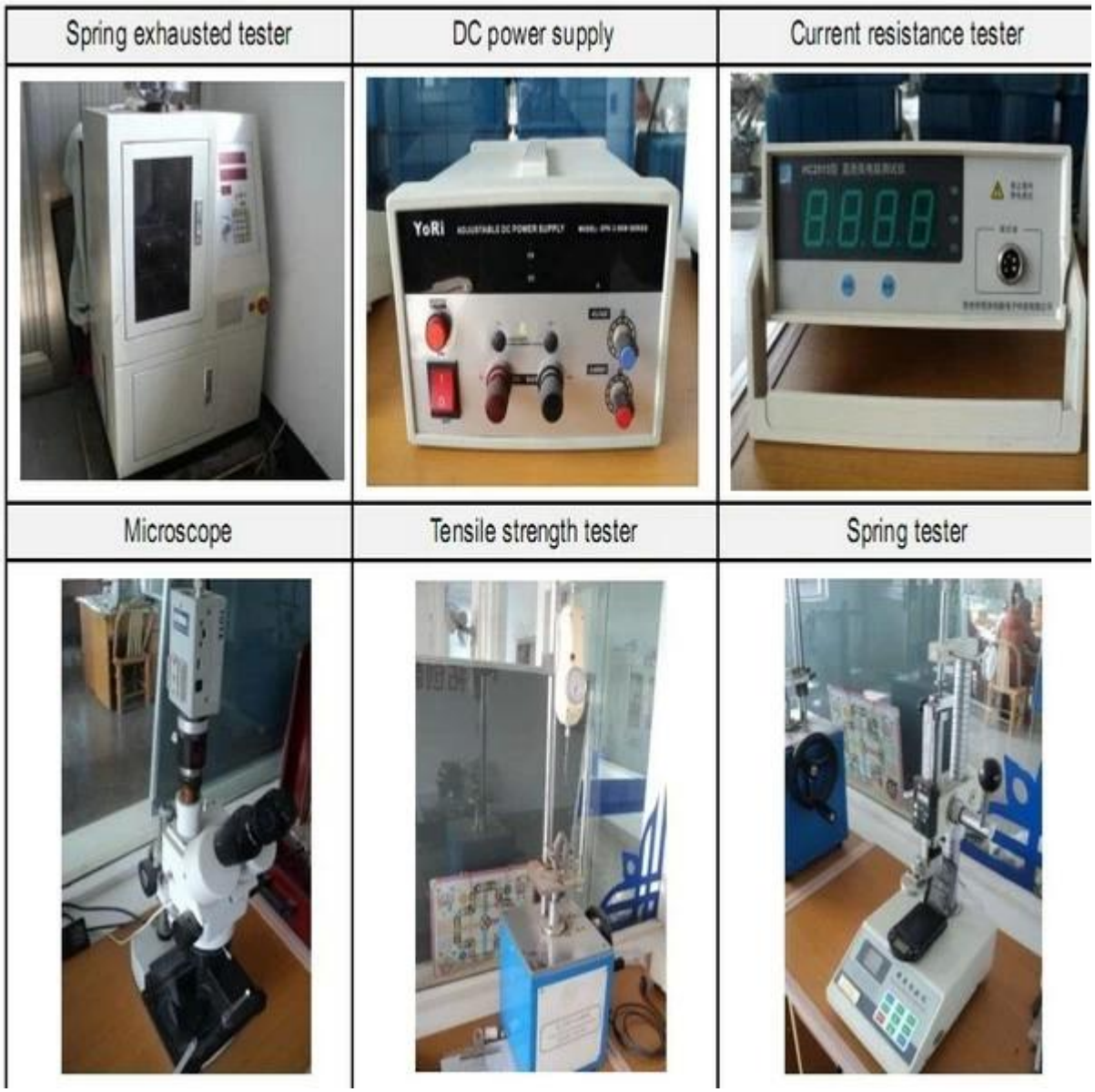

imagem da embalagem

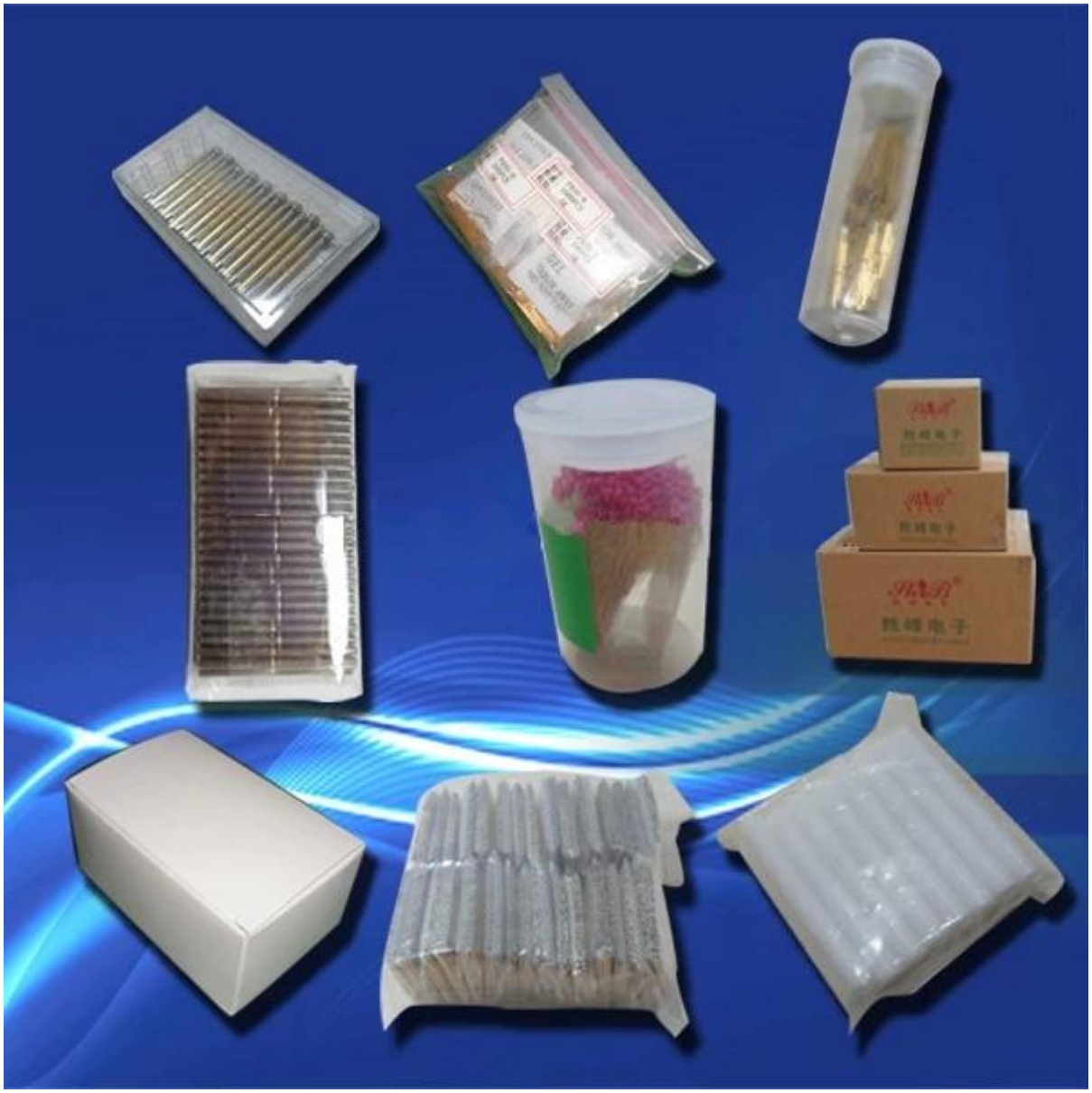

Fábrica Imagem

SFENG
The China's The World's
胜峰科技(宁波)有限公司
868