Fotos do produto

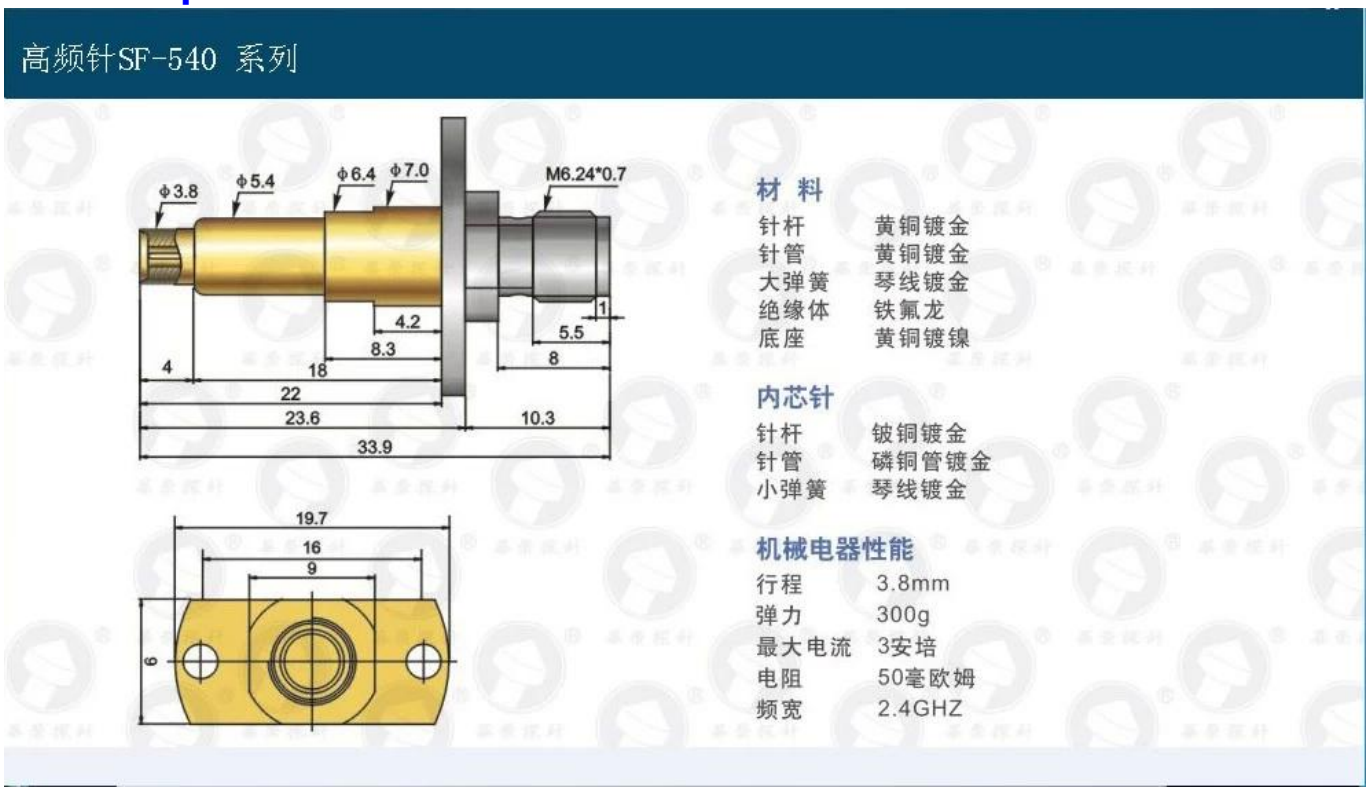

Nossos serviços

1. nós responderemos para você dentro de 24 horas de trabalho.
2. projeta está disponível e o OEM é bem-vindo.
3. nós podemos entregar a velocidade e precisão irá sondar com clientes ao redor do mundo.
4. nós podemos oferecer o menor preço e produtos de alta qualidade para nossos clientes.

Produtos principais

A mola pino (single) PCB, tecnologia da informação e comunicações, teste FCT;
Pino de Pogo (conectores), dois para a carga, posicionamento, baterias, semicondutores, interconexão de aplicativos; Estabelecer uma conexão entre a placa de circuito impresso
Par de casquilho sondas BGA e teste de semicondutores;
GM pinos sem mola, pintura, pino LM QZ e série VZ;
Agulha sondas sonda de corrente alta, comutador, condensador;
Terminal e soquete/soquete;
Outros componentes eletrônicos relacionados, linha 30 # Okey, dobradiça de ferro de fechaduras, Pom, máquina de agitação

Controle de qualidade

Spring exhausted tester	DC power supply	Current resistance tester
Microscope	Tensile strength tester	Spring tester