Sobre nós

SFENG foi fundada em 1984 e sediada em Ningbo. É uma emPresa profissional que integra pesquisa, desenvolvimento, produção e vendas. (**fábrica de sonda de teste pcb na china**) Os produtos incluem sonda de teste de mola no circuito, sonda de teste de mola semicondutoua, pino pogo de carregamento de bateria e acessórios relacionados. Os produtos são amplamente utilizados em tecnologia, automóveis, energia, telecomunicações, medicina e outros produtos eletrônicos periféricos.

Especificação do produto:

Os usos comuns de sondas de teste de TIC incluem: Teste de rede, análise de protocolo, teste de qualidade de serviço (QoS), teste de VoIP, teste de segurança .

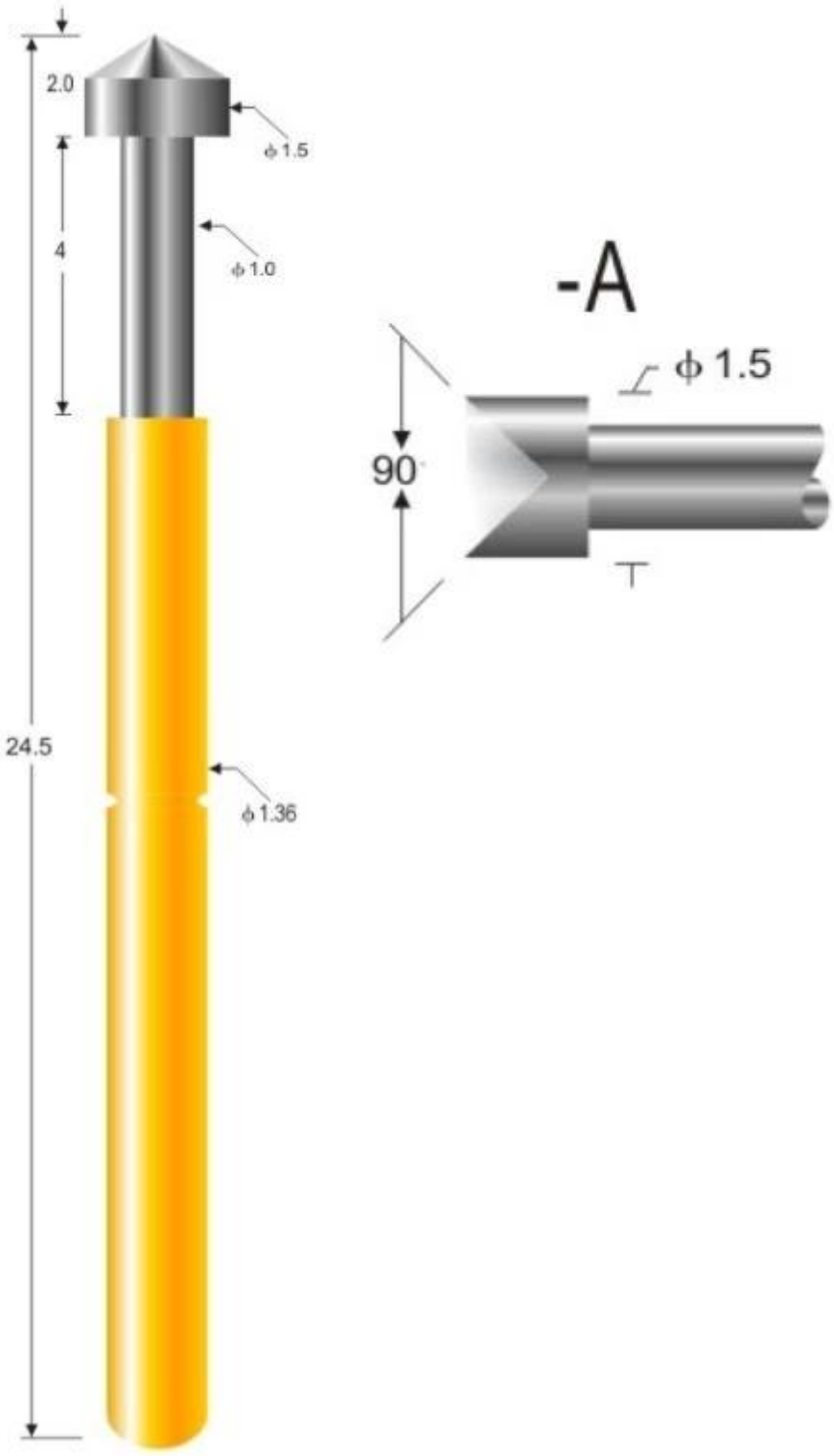

Descrição do produto:

Nome do Produto	Sonda de teste PCB
Item número.	SF-P160-A
Material	Latão
Chapeamento	Banhado a ouro
Atual	3A
Força da primavera	200g±20% carga gf 3,0 mm
Tempo de espera	7 a 10 dias

Exposição de produtos

Aplicativo

Os cabos coaxiais são usados principalmente por companhias telefônicas, operadoras de cabo e provedores de serviços de Internet para transmitir dados, vídeo e comunicações de voz para residências. Eles também são cada vez mais usados em redes locais.

Application

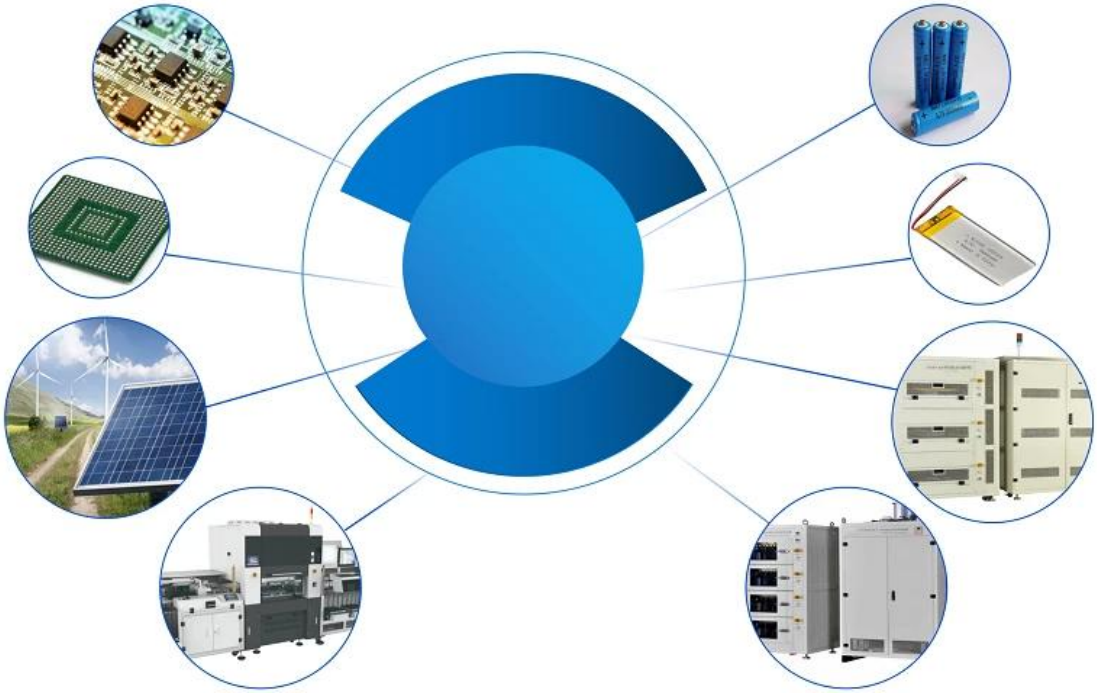

Pacote:

PERGUNTAS FREQUENTES:

Q1.Você é um fabricante?

A1: Sim, somos um fabricante experiente com nossos próprios moldes e linhas de produção.

Q2.Que tal a qualidade dos produtos?

A2: Nossos técnicos e equipes de controle de qualidade testam os produtos um por um usando linhas antigas, dispositivos e instrumentos profissionais para garantir a qualidade de todos os produtos.

Q3.Que tal o preço?

A3: Somos fabricantes e sempre oferecemos aos nossos clientes os preços mais competitivos.

Q4.Como fazer um pedido?

A4: Entre em contato com o serviço on-line ou envie um e-mail diretamente para nós, responderemos em breve com o preço do produto, especificações, embalagem, etc. Obrigado.

Q5.Posso comprar amostras de você?

A5: Sim! Você está convidado a fazer um pedido de amostra para testar nossa qualidade e serviço superiores, m amostras fixas são aceitáveis.

Q6.Posso visitar sua fábrica?

A6: Sim, bem-vindo ao visitar nossa fábrica em seu horário conveniente.

Q7.Como posso fazer pedidos OEM ou ODM?

A7: Temos processamento de impressão diferente para OEM diferente /ODM pedidos. P contato de locação nós com serviço on-line or envie um e-mail para nós diretamente.

Q8. Como devo pagar minhas ordens?

A8: Você pode pagar por T/T , L/C à vista estaria disponível para banco qualificado e MOQ necessário para cada pedido.

Logística:

Pedido de amostra enviado por DHL, UPS, FedEx, TNT, EMS etc.

Para entrega de pedidos em massa, pode ser opcional com termos de Exwork, FOB, CNF, CIF por via aérea ou marítima com base no despachante do comprador ou no nosso

Certificações

Certificates

2023 ISO Certificate

Patent for Coaxial Structure

Patent for Honeycomb current probe

Mostra de fábrica:

SFENG胜峰探针

Exposição e Feira

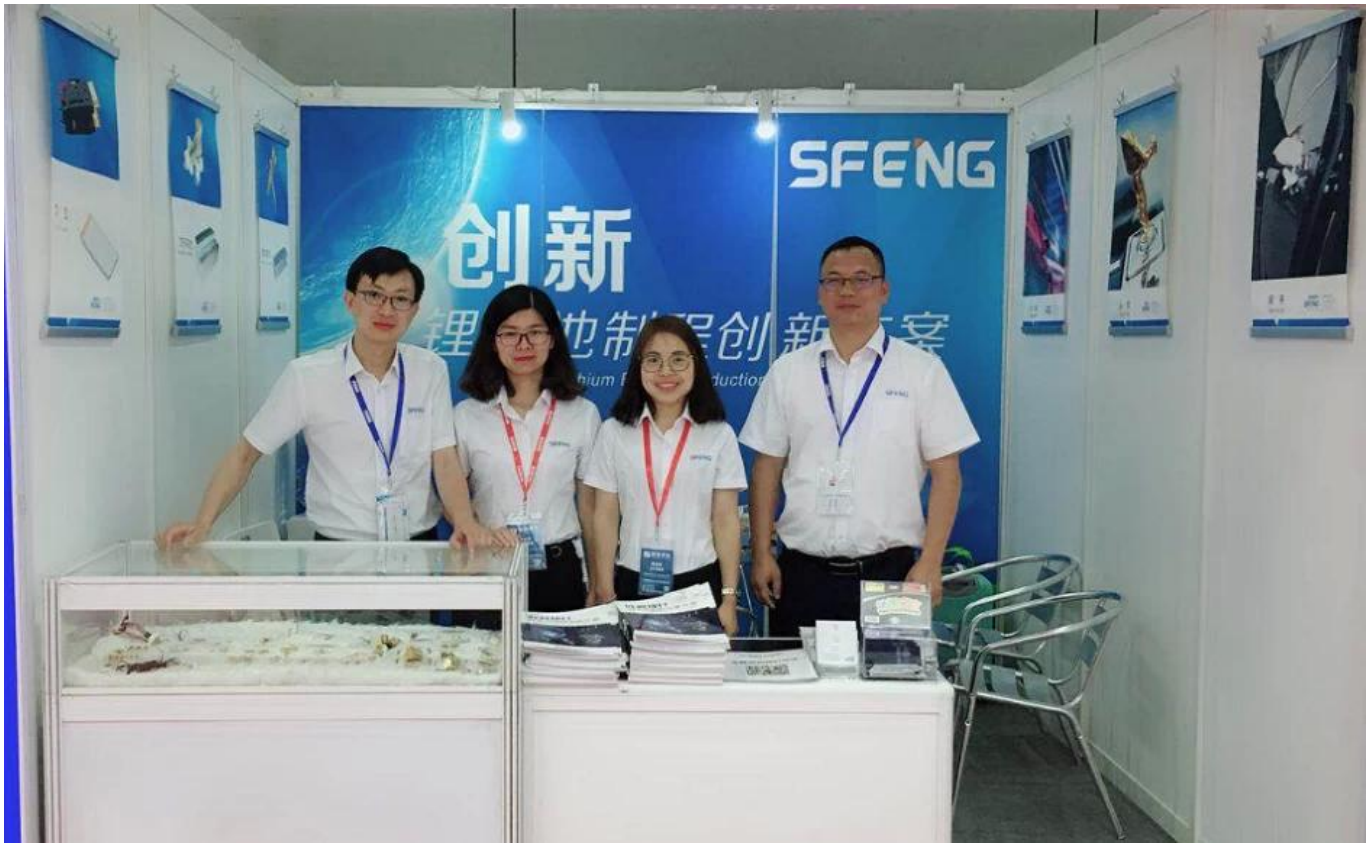
SFENG
创新

CIBF2021
苏州胜亿福睿电子科技有限公司
Suzhou Shengyifurui Electronic Technology Co., Ltd
No.3B013