Descrição do produto

Pogo alfinete é geralmente usado em móvel telefones, comunicações, automáticas, médico, aeroespacial e outro eletrônico produtos em o preciso conexão, pode melhorar o anti-corrosão, estabilidade, durabilidade de esses conectores. Como para o agulha pontas, afiado cabeçalho, agarrar agulha, cabeça redonda agulha, em forma de faca agulha e então sobre são bem-vindo para customizar.

Especificações do produto

Número de item	SF4835
Avaliado curso	1,5mm
Força da primavera	20-40gf@ carga 1,5mm
Quantidade mínima	200 PCS
Pacote	Saco plástico, caixa de papelão
Pagamento	100% T/T antes envio
Prazo de entrega	5-10 dias após receber o pagamento

produtos Fotos

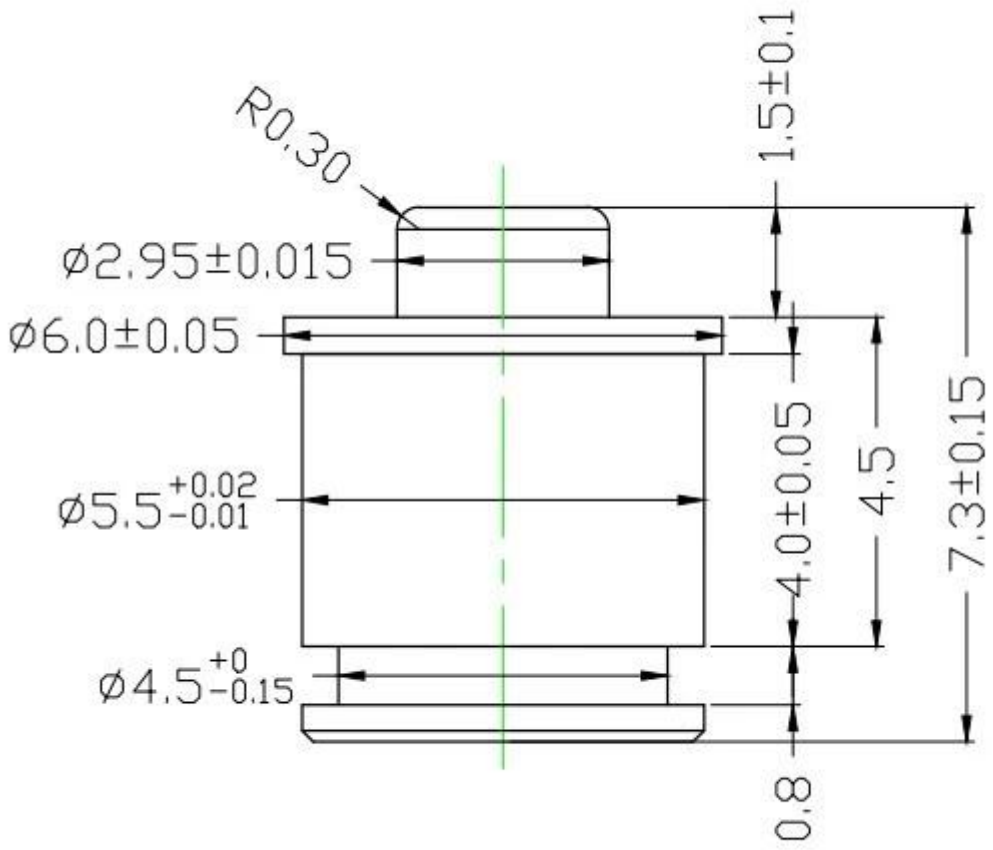

Produção Fluxo

Production Flow (生产流程)

SFENG
The China's The World's

1. raw material warehouse

2. Lathe workshop

3. Assemble workshop

4. Quality inspection

5. Finished products

6. Packing

Teste Equipamento

Measuring Equipment

Measuring Equipment:

1. Agilent current testing;
2. Quadratic element measurement
3. Load Curve Meter
4. Bond Test
5. Life Fatigue Test

Embalagem

Principal produtos

1. Pino carregado com mola (único) para PCB, TIC, teste FCT, etc;
2. Pino Pogo (conector) para estabelecer conexão entre duas placas de circuito impresso para aplicações de carregamento, localização, bateria, semicondutor e interconector;
3. Sondas duplas para testes de BGA e semicondutores;
4. Pino universal sem mola, pino de revestimento, pino LM com série QZ e VZ;
5. Sonda de alta corrente, sonda de interruptor, agulha de capacitância;
6.Terminal&receptáculo/soquete;
7. Outros componentes eletrônicos relacionados, travas Jig, POM e etc.

Seja o que for que você queira, entre em contato conosco sem hesitação e nós tentaremos o nosso melhor para atender às suas necessidades dentro da nossa capacidade.

Nosso serviço

1.Podemos responder à sua pergunta dentro de 24 horas úteis;
2. O design personalizado está disponível e o OEM é bem-vindo;
3. Podemos entregar os pinos da sonda aos nossos clientes em todo o mundo com velocidade e precisão.
4. Podemos fornecer o preço mais baixo com produtos de alta qualidade para nossos clientes.