Токовый щуп 15A с наконечником с концевой головкой SF-420 BY 4850

Спецификации продукта

марка	SFENG
Вещь число	SF-420 4850
Поршень	бронза
бочка	латунь
весна	нержавеющая сталь
весна сила	730 г при нагрузке 7,7 мм, номинальный ход
Текущий Рацион	50A
золочение	Позолота
Подача	нет
Размер монтажного отверстия	нет
MOQ	100 шт
Время выполнения	7 рабочих дней после получения оплаты

Товар картинки

SFENG

The China's The World's

Товар Рисование

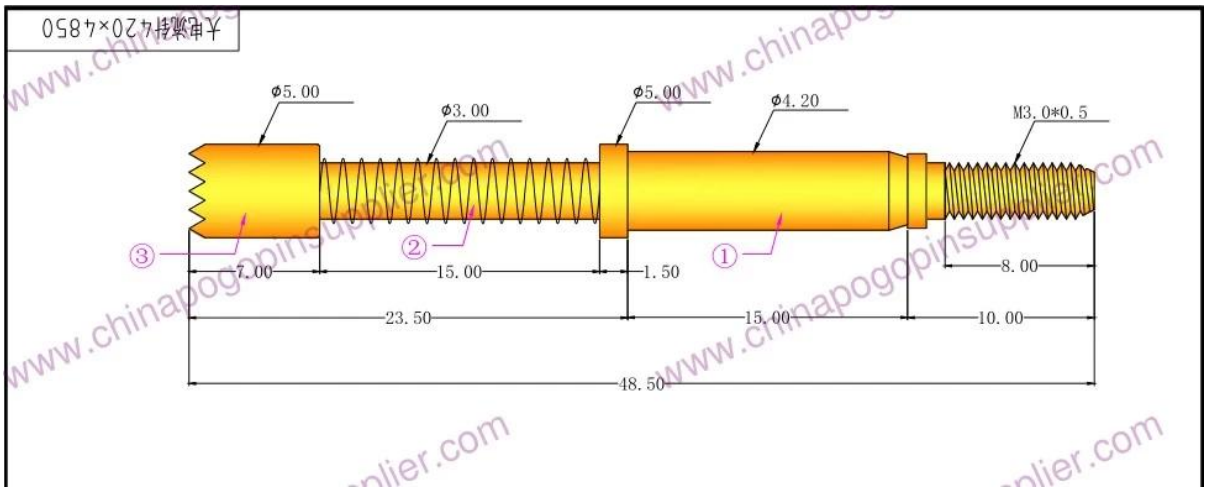

наш сервис

1. Мы можем ответить на ваш запрос в течение 24 рабочих часов.
2. Индивидуальный дизайн доступен и OEM приветствуются.

3. Мы можем быстро и точно доставить булавки для наших клиентов по всему миру.
4. Мы можем предоставить нашим клиентам самые низкие цены на продукцию высокого качества. ,

Основные продукты

Подпружиненный штифт (одиночный) для тестирования печатных плат, ICT, FCT и т. Д .;
Pogo-контакт (разъем) для установления соединения между двумя печатными платами для зарядки, определения местоположения, аккумуляторов, полупроводников и межсоединений;
Двусторонний зонд для испытаний BGA и Semiconductor;
Универсальный штифт без пружины, штифт для нанесения покрытия, штифт LM с сериями QZ и VZ;
Сильноточный зонд, Переключающий зонд, Емкостная игла;
Терминал и розетка / розетка;
Другие связанные электронные компоненты, 30 # OK провод, джиг замки, POM, железный шарнир и т. Д.

Контроль качества

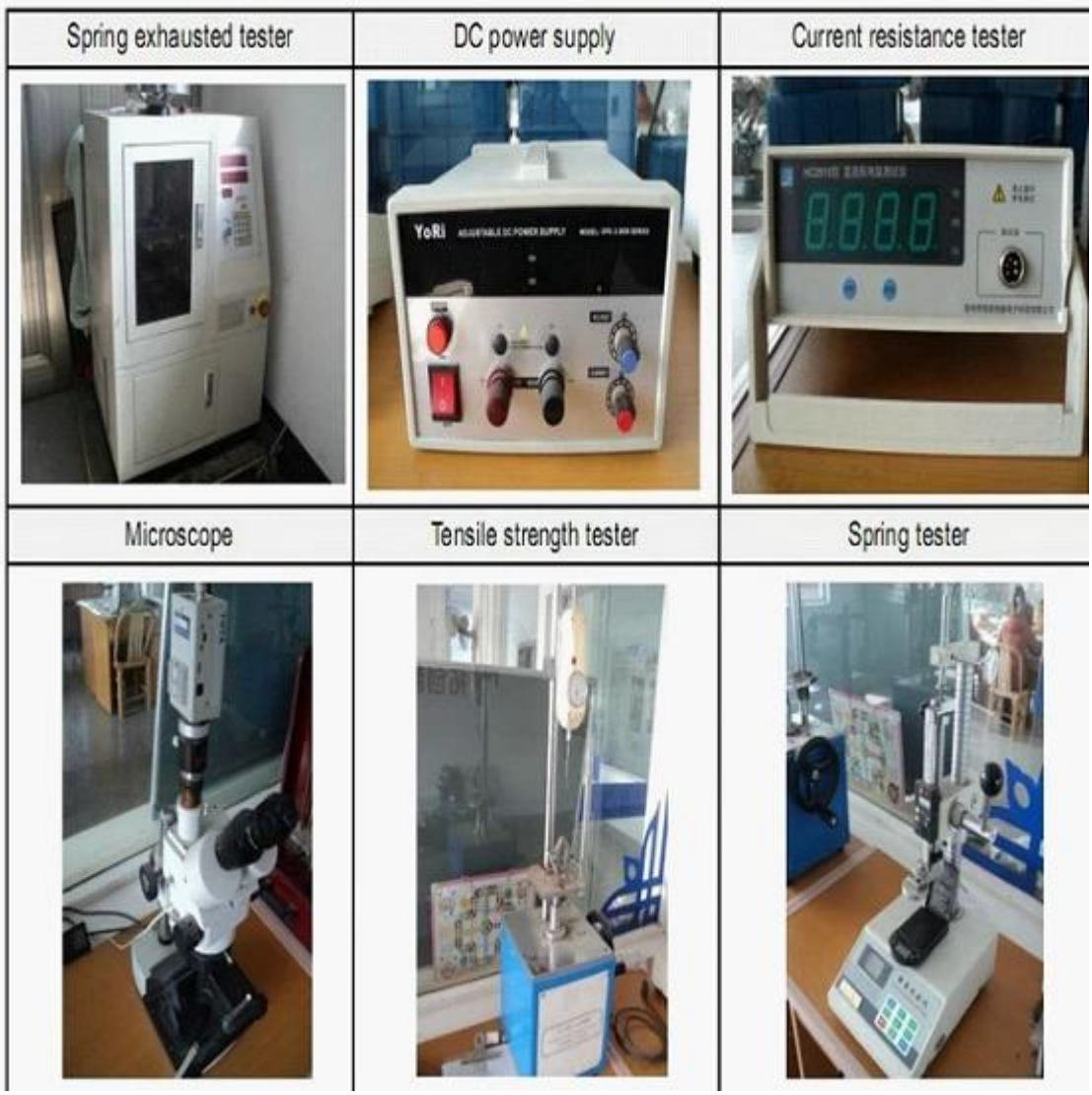

пакет

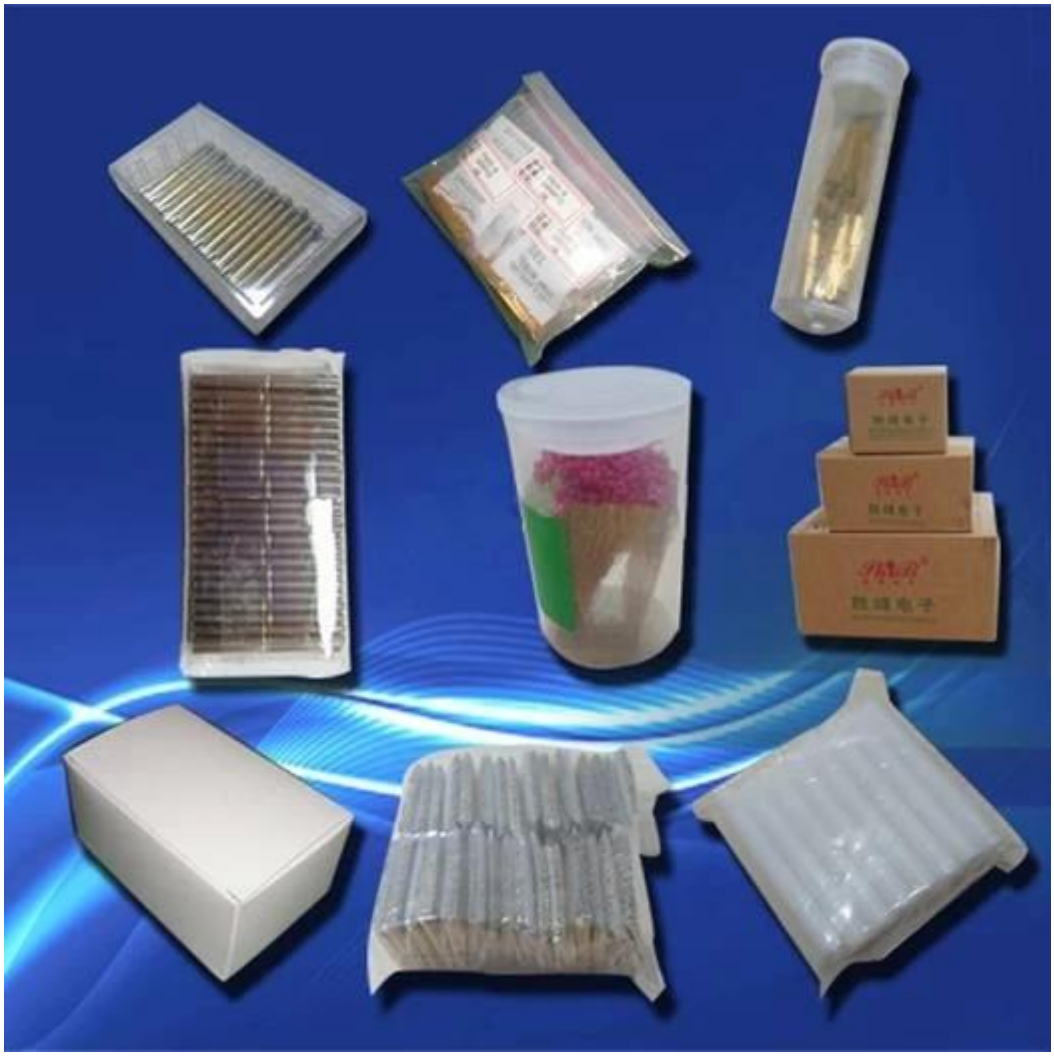

Перевозка:

TNT
UPS
FedEx
Express

DHL