Продукт Фотографии

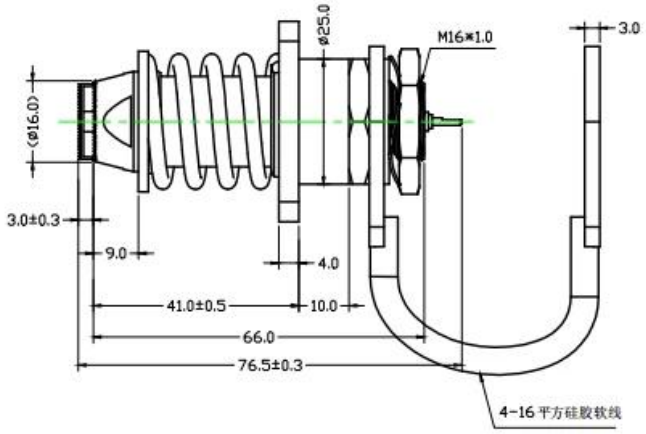

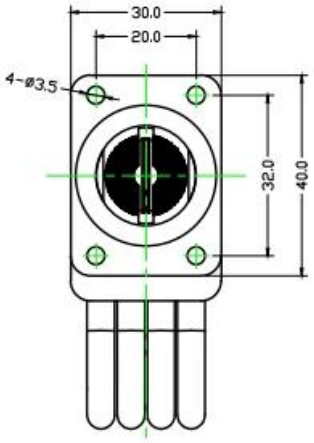

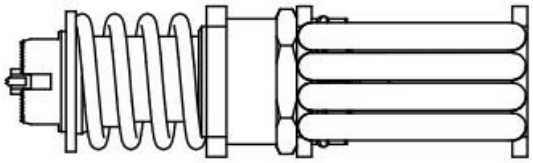

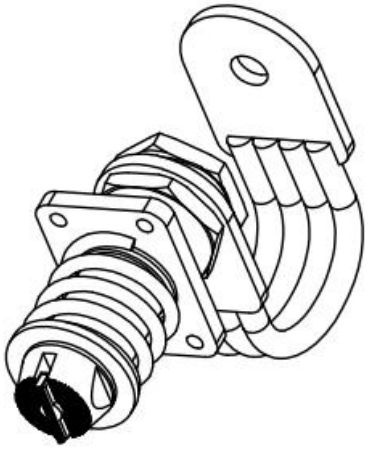

Производство Поток

Production Flow (生产流程)

SFENG
The China's The World's

1. raw material warehouse

2. Lathe workshop

3. Assemble workshop

4. Quality inspection

5. Finished products

6. Packing

Тестирование Оборудование

Measuring Equipment

Measuring Equipment:

1. Agilent current testing;
2. Quadratic element measurement
3. Load Curve Meter
4. Bond Test
5. Life Fatigue Test

Упаковка

Основной продукты

1. Подпружиненный контакт (один) для тестирования печатных плат, ICT, FCT и т. д.;
2. Пружинный штифт (разъем) для установления соединения между двумя печатными платами для зарядки, определения местоположения, аккумуляторов, полупроводников и соединительных устройств;
3. Двусторонние щупы для тестирования BGA и полупроводников;
4. Универсальный штифт без пружины, штифт с покрытием, штифт LM с сериями QZ и VZ;
5. Сильноточный щуп, щуп переключателя, емкостная игла;
6.Терминал&розетка/гнездо;
7. Другие связанные электронные компоненты, джиг-замки, ПОМ и т. д.

Что бы вы ни хотели, пожалуйста, свяжитесь с нами без колебаний, и мы приложим все усилия, чтобы удовлетворить ваши требования в рамках наших возможностей.

Фабрика Изображение

Suzhou Shengyifurui Electronic Technology Co., Ltd является ведущим производителем испытательных пробников в Китае. **В 1984 году** мы создали первый завод в городе Цыси, провинция Чжэцзян. Благодаря высокому качеству и приятному обслуживанию наша продукция широко используется более чем в 50 странах мира. Мы стремимся быть самым надежным поставщиком испытательных зондов на рынке Китая. Мы стремимся предоставлять самые профессиональные продукты и услуги клиентам в мире. Продукция включает внутрисхемный пружинный испытательный щуп, полупроводниковый пружинный испытательный щуп, контактный штифт для зарядки аккумулятора и сопутствующие аксессуары.

Наш услуга

1. Мы можем ответить на ваш запрос в течение 24 рабочих часов;
2. Индивидуальный дизайн доступен и OEM приветствуются;
3. Мы можем доставлять иглы датчиков нашим клиентам по всему миру со скоростью и точностью.
4. Мы можем предоставить нашим клиентам продукцию высокого качества по самой низкой цене.