30A коаксиальный токовый щуп для зарядки аккумулятора

Продукт название	30A коаксиальный токовый щуп для зарядки аккумулятора
Предмет нет.	SF-PV1-H-H M7 × 24,5
материал	латунь или же BeCu или же бронза
золочение	Au золочение
Currrent рацион	30A
весна сила	550г @ нагрузка 2мм

Изображение продукта

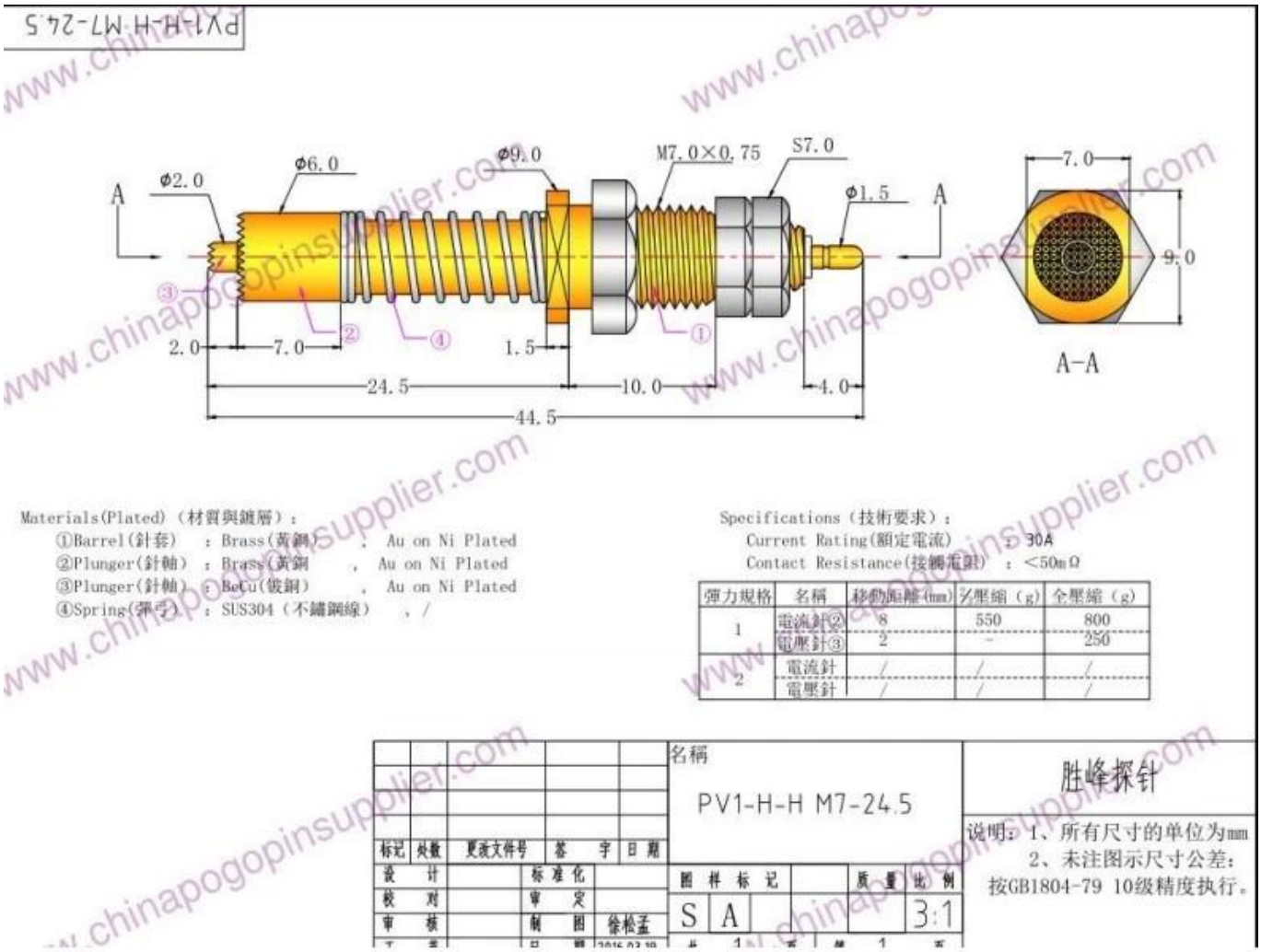

Наш сервис

1. Мы можем ответить на ваш запрос в течение 24 рабочих часов.

2. Индивидуальный дизайн доступен и OEM приветствуются.

3. Мы можем быстро и точно доставить булавки для наших клиентов по всему миру.

4. Мы можем предоставить нашим клиентам самые низкие цены на продукцию высокого качества.

Основные продукты

Подпружиненный штифт (одиночный) для тестирования печатных плат, ICT, FCT и т. Д .;

Pogo-контакт (разъем) для установления соединения между двумя печатными платами для зарядки, определения местоположения, аккумуляторов, полупроводников и межсоединений;

Двусторонний зонд для испытаний BGA и Semiconductor;

Универсальный штифт без пружины, штифт для нанесения покрытия, штифт LM с сериями QZ и VZ;

Сильноточный зонд, Переключающий зонд, Емкостная игла;

Терминал и розетка / розетка;

Другие связанные электронные компоненты, 30 # OK провод, джиг замки, POM, железный шарнир и т. Д.

Контроль качества

Упаковка Фото