30A ток рациона сильноточный штифт подпружиненный штифт pogo

Спецификация продукта Изображение

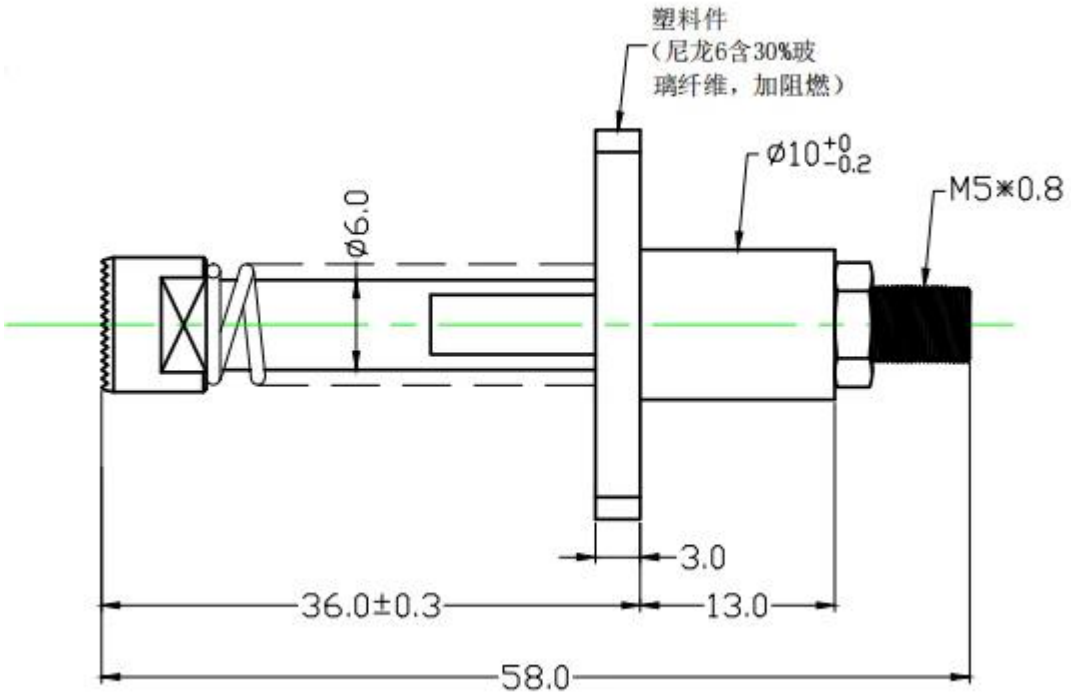

Наш сервис

1. Мы можем ответить на ваш запрос в течение 24 рабочих часов.

2. Возможен индивидуальный дизайн и приветствуется OEM.

3. Мы можем быстро и точно доставить штифты датчиков нашим клиентам по всему миру.

4. Мы можем предоставить нашим клиентам самую низкую цену с высоким качеством продукции.

Основные продукты

Подпружиненный контакт (одиночный) для тестирования печатных плат, ICT, FCT и т. д.;

Пого штифт (разъем) для установления соединения между двумя печатными платами для зарядки, определения местоположения, аккумуляторов, полупроводников и межсоединений;

Двусторонний щуп для тестирования BGA и полупроводников;

Универсальный штифт без пружины, штифт с покрытием, штифт LM с сериями QZ и VZ;

Сильноточный зонд, Датчик переключения, Емкостная игла;

Терминал и розетка/гнездо;

Другие соответствующие электронные компоненты, 30 # провод OK, джиг-замки, POM, железный шарнир и т. д.

Контроль качества

Изображение упаковки

Фабрика Изображение