Спецификация

Модель: СФ-15*76,5

Материал: Медь

Сила пружины: 0,1 кгс/мм, при перемещении 2,0 мм

Сила пружины: 0,5 кгс/мм, ход 8 мм

Текущий рейтинг: 100А

Изображение продукта

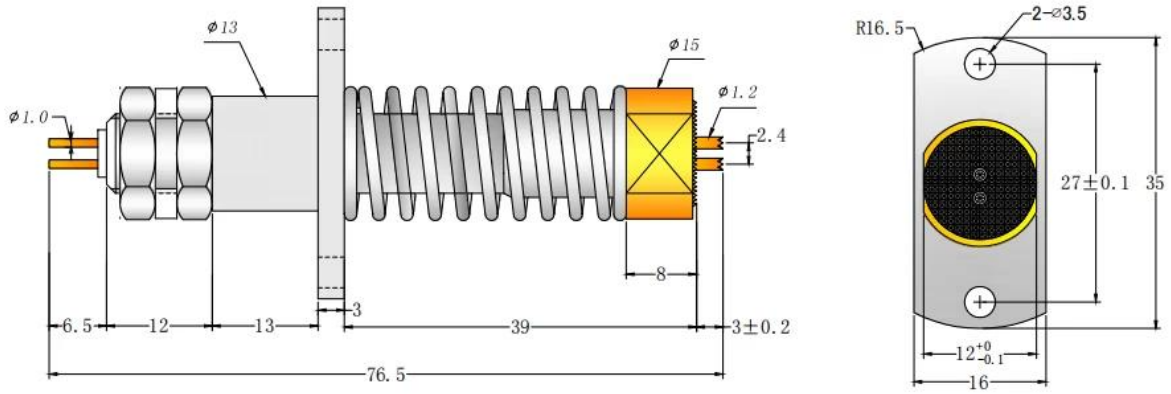

Заводское изображение

Suzhou Shengyifurui Electronic Technology Co., Ltd является ведущим производителем испытательных пробников в Китае. В 1984 году мы открыли первый завод в городе Цыси, провинция Чжэцзян. Благодаря высокому качеству и приятному обслуживанию наша продукция широко используется более чем в 50 странах мира. Мы стремимся быть самым надежным поставщиком испытательных зондов на рынке Китая. Мы стремимся предоставлять самые профессиональные продукты и услуги клиентам в мире. Продукция включает внутрисхемный пружинный испытательный щуп, полупроводниковый пружинный испытательный щуп, пружинный штифт для зарядки аккумулятора и сопутствующие аксессуары.

SFENG胜峰探针
（宁波）有限公司
金沅创新产业园