Описание продукта

Эти коаксиальные штыри могут использоваться для измерения внутреннего сопротивления устройств с очень высокими токами, а также для зарядки и разрядки аккумуляторных ячеек и батареи.

Спецификация продукта нс

Номер предмета	SF2735
Полный ход	Текущий контакт: 10 мм Напряжение контакт: 4 мм
Рабочий ход	Текущий контакт: 5 мм Напряжение контакт: 3 мм
Пружинная сила	10±20% кг при рабочем ходе 450~550 г при рабочем ходе
минимальный заказ	200 шт.
Упаковка	Пластиковый пакет, картонная коробка
Условия оплаты	100% банковский перевод после отгрузки
Срок поставки	5-10 дней после получения оплаты

Продукт Картинки

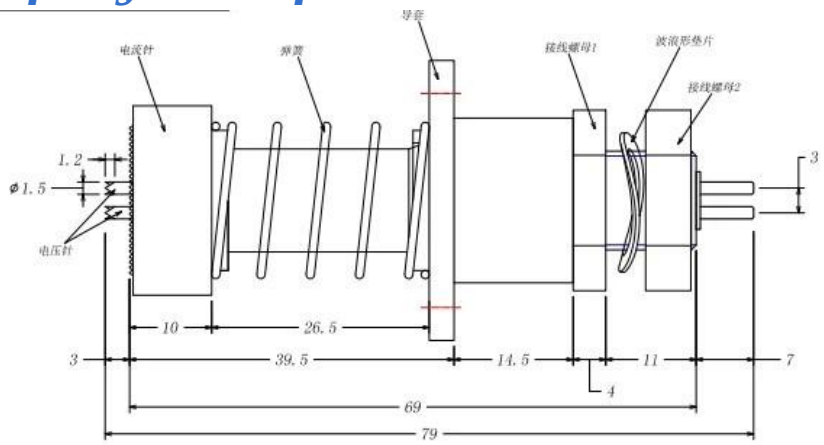

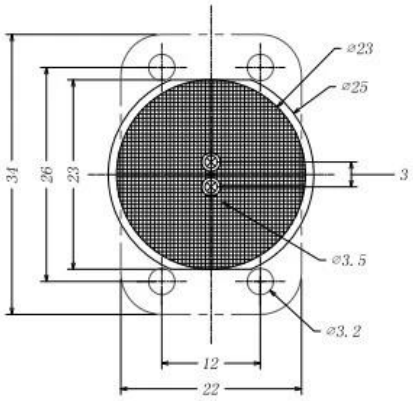

Производство Поток

Production Flow (生产流程)

SFENG
The China's The World's

1. raw material warehouse

2. Lathe workshop

3. Assemble workshop

4. Quality inspection

5. Finished products

6. Packing

Тестирование Оборудование

Measuring Equipment

Measuring Equipment:

1. Agilent current testing;
2. Quadratic element measurement
3. Load Curve Meter
4. Bond Test
5. Life Fatigue Test

Упаковка Картинки

Качество Сертификация

CSI GUOLIAN BEIJING CERTIFICATION CENTER

QMS CERTIFICATE OF REGISTRATION

Registration No.: 12815Q20988R0S

This is to certify that the Quality Management System of

Suzhou Shengteng Electronic Co., Ltd.

Organization code :55025791-9

Registered address: Suzhou high tech Zone Binhe Road,No.588 SEG electronics market 3D01 room

215400 P.R.China

Has been audited to conform to the following Quality Management System Standard:

GB/T19001-2008

For the whole process of

Sales of probe and related accessory

First S.A.	贴标处	Second S.A.	贴标处	Third S.A.	贴标处

The term of validity of the certificate, the certificate shall be at least once a year thesurveillance audit,With qualified logo, for the effective certificate. The certificate information is available in the certification and Accreditation Administration of the People's Republic of China's official website:www.cnca.gov.cn

DATE OF ISSUE: 09-11-2015 DATE OF SUPERVISION : 09-11-2015 VALID UNTIL: 09-10-2018

CNAS

Management System
CNAS C128-Q

MEMBER OF MULTILATERAL RECOGNITION ARRANGEMENT IAF

China Standards Institute guolian(beijing)Certification Center CSI

Room 703, Building 1, No. 22B, Fuchengmenwai Street,
Xicheng District, Beijing
010-68396010

Основной продукты

1. Подпружиненный контакт (одиночный) для печатной платы, ИКТ, тестирования FCT и т. д.;

2.Пого-контакт (разъем) для установления соединения между двумя печатными платами для зарядки, определения местоположения, аккумулятора, полупроводников и межсоединительных устройств;
3. Двусторонние зонды для тестирования BGA и полупроводников;
4. Универсальный штифт без пружины, штифт с покрытием, штифт LM с сериями QZ и VZ;
5. Зонд с высоким током, зонд-переключатель, игла емкости;
6. Терминал и розетка/розетка;
7.Другие электронные компоненты, зажимные приспособления, ПОМ и т. д.
Что бы вы ни хотели, пожалуйста, свяжитесь с нами без колебаний, и мы постараемся сделать все возможное, чтобы удовлетворить ваши требования в пределах наших возможностей.

Наш услуга

1. Мы можем ответить на ваш запрос в течение 24 рабочих часов;
2.Доступен индивидуальный дизайн и приветствуется OEM;
3. Мы можем доставлять штыри зондов нашим клиентам по всему миру со скоростью и точностью.
4. Мы можем предоставить нашим клиентам самую низкую цену и высокое качество продукции.