Описание продукта

Марка	SFENG
Номер предмета	670-026
Поршень	Латунь или BeCu, золото или никель покрытием
Баррель	Латунь, золото или никель покрытием
Весна	SK4, музыка провода
MOQ	100 шт
Время выполнения	7 рабочих дней после получения оплаты

Фото Продукт

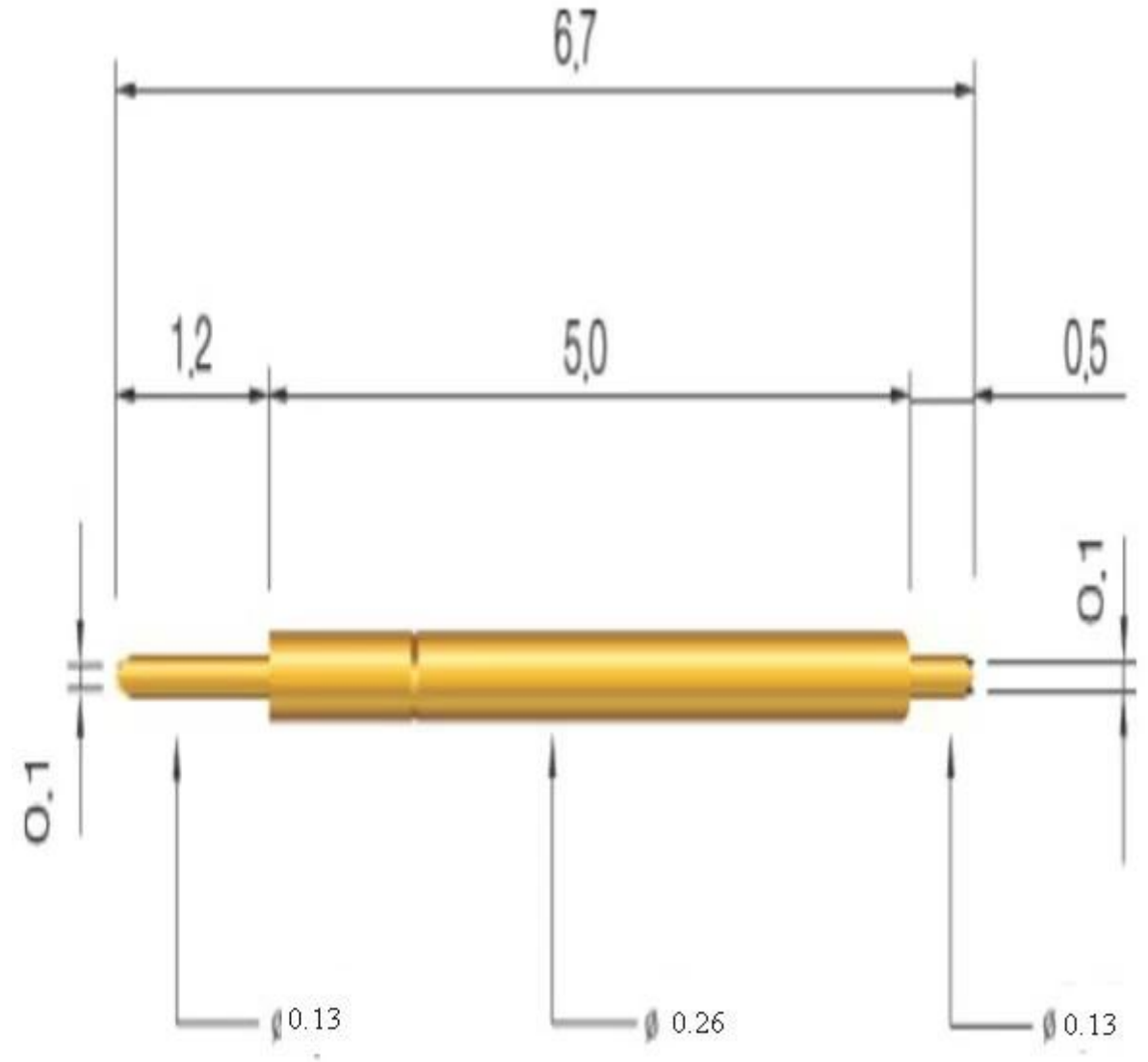

Наша служба

1.Reply ваш заказ с п 24 рабочих часов

2.Customized дизайн доступен, OEM приветствуются

3.Delivery штифты зонд для наших клиентов во всем мире с скоростью и точностью

4.provide самая низкая цена с высоким качеством нашего клиента

Основные продукты

--- Подпружиненный контактный (один) для печатной платы, ИКТ, FCT тестирования, и т.д.;

--- Пого контактный (разъем), чтобы установить (usuallytemporary) связь между

двух печатные платы для Чаринг, фиксирующих, батарея, Полупроводниковые & Amp;

interconnectApplications;

--- Двусторонняя probef orBGA & Amp; semiconudtion тестирование;

--- Универсальный контактный без пружины, coatingpin Л.М. контактный withQZ & Amp; VZseries;

--- Высокий ток Зонд, переключатель датчика, емкость игла ...

--- Терминал & Amp; сосуд / гнездо;

--- Другое родственное электронные compents, 30 # OKwire, кондуктор замки, ПОМ, Ironhinge и т.д.

Контроль качества

Spring exhausted tester	DC power supply	Current resistance tester
Microscope	Tensile strength tester	Spring tester

Упаковка Фото

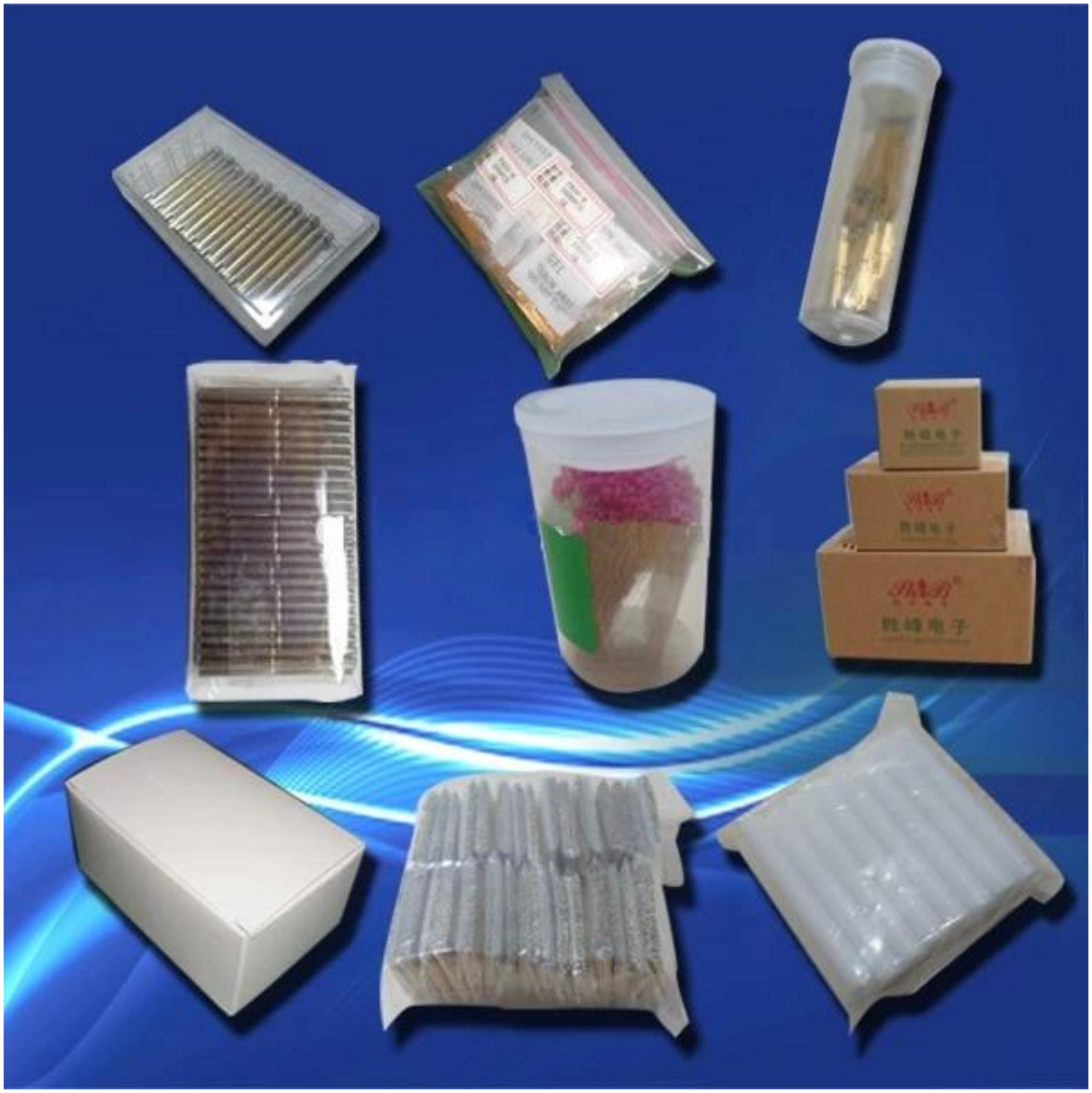
胜峰电子