Фотографии продукта

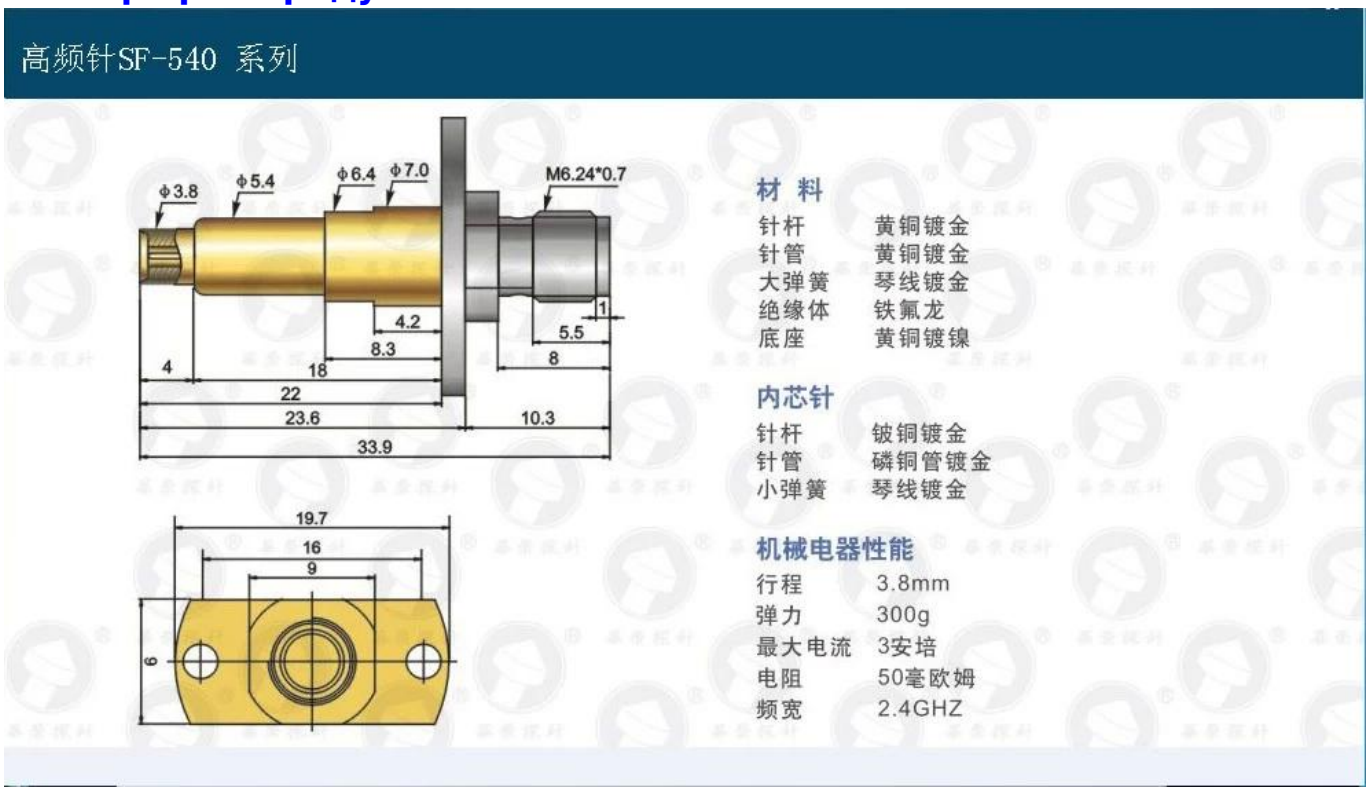

Наши услуги

1. Мы ответим вам в течение 24 рабочих часов.
2. нестандартные конструкции доступны и OEM радушны.
3. мы можем доставить скорость и точность будет зонд с клиентов по всему миру.
4. мы можем предложить самые низкие цены и высокое качество продукции для наших клиентов.

Основные продукты

Подпружиненные PCB ПИН (Одноместный), информационные и коммуникационные технологии, КГФ испытания;
Пого ПИН (соединители), два для заряда, позиционирование, аккумуляторы, полупроводники, соединения приложений; Установить связь между печатной платы
Пара несимметричный зонды BGA и полупроводниковых тестирования;
GM булавки не Весна, краска, LM pin QZ и VZ серии;
Иглы зондов высокого зонд, переключатель, конденсатор;
Терминал и розетка/розетка;
Другие связанные электронные компоненты, линии 30 # OK, отсадочные машины замки, Pom, железо петля

Контроль качества

Spring exhausted tester	DC power supply	Current resistance tester
Microscope	Tensile strength tester	Spring tester