ТоварИнформация

Вещь	SF-PPA5.5x49
Поршень	Бериллий медь
Тело	латунь
Весна	Нержавеющая сталь
Весенняя сила	1000 г ± 10%
Могил	500 шт
Время выполнения	7 дней

Рисунок продукта

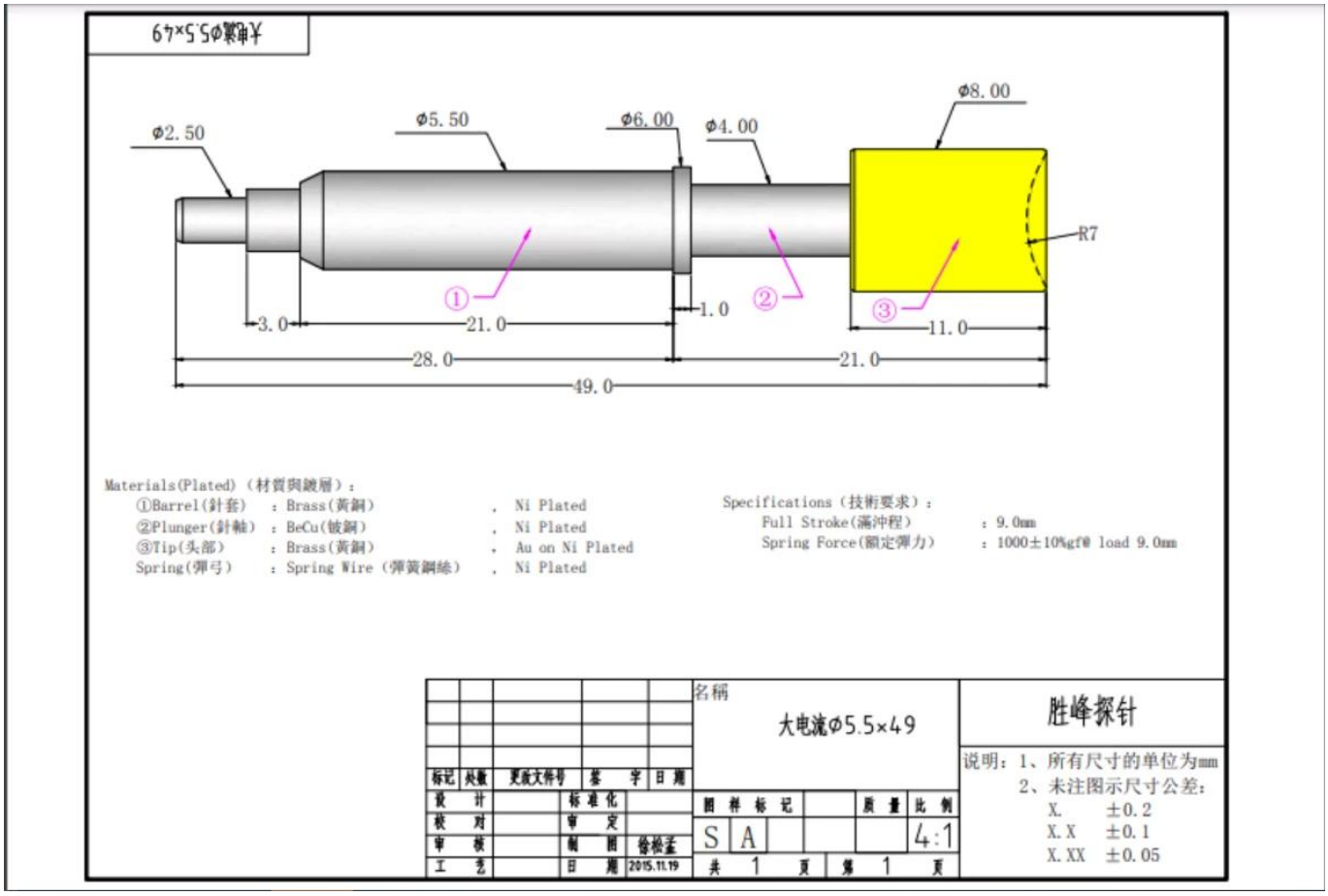

Продукт настоящая картина

Фабрика

SFENG 胜峰探针
（宁波）有限公司
4800-9000元招聘：数控人员
金沅创新产业园