Спецификации продукта

Бренд	SFENG
Номер предмета	SF-PH18
Рекомендуемый минимальный центр	4,30 мм
Размер монтажного отверстия	3,50 мм
Полное путешествие	13,0 мм
Пружинная сила	300г
Текущий рацион	5А
Сопротивление контакта	50мОм

Чертеж продукта

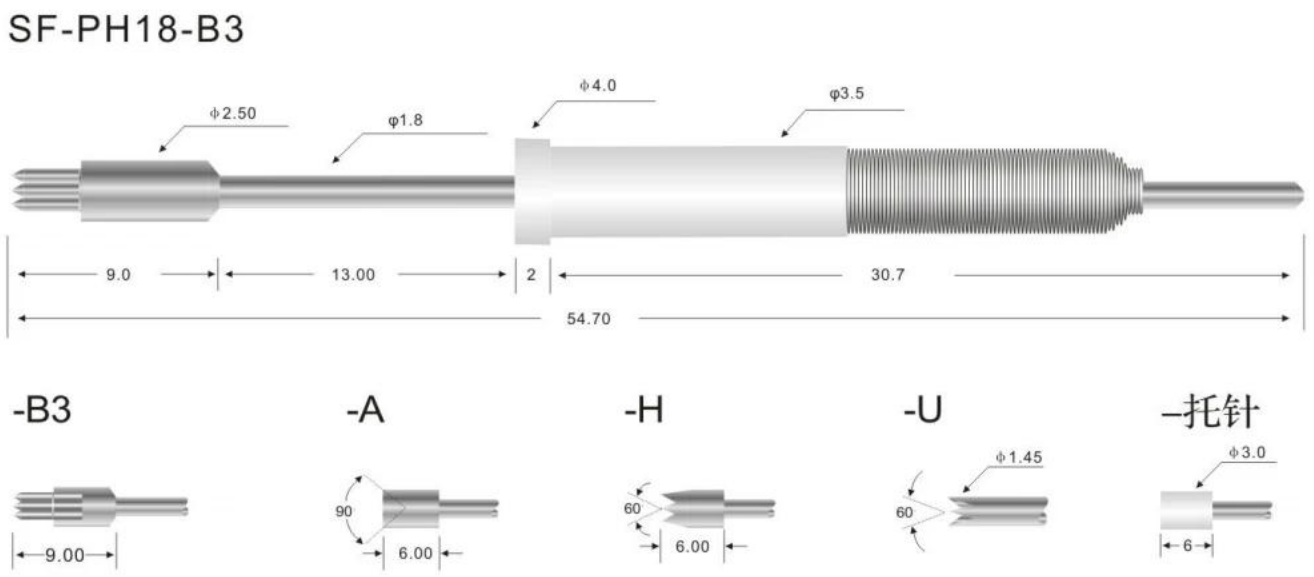

Наш сервис

1. Мы можем ответить на ваш запрос в течение 24 рабочих часов.

2. Доступен индивидуальный дизайн, и OEM приветствуется.

3. Мы можем быстро и точно доставлять щупы нашим клиентам по всему миру.

4. Мы можем предоставить нашему клиенту самую низкую цену и высокое качество продукции.

Основные продукты

Подпружиненный контакт (одиночный) для тестирования печатных плат, ICT, FCT и т. д.;

Штырь Pogo (разъем) для установления соединения между двумя печатными платами для зарядки, определения местоположения, аккумуляторов, полупроводников и межсетевых соединений;

Двусторонний зонд для тестирования BGA и полупроводников;

Универсальный штифт без пружины, штифт с покрытием, штифт LM серий QZ и VZ;

Сильноточный зонд, переключающий зонд, емкостная игла;

Терминал и розетка/розетка;

Другие сопутствующие электронные компоненты, провод 30 # OK, фиксаторы, POM, железный шарнир и т. д.

Продуктовое оборудование

Заводское изображение

SFENG胜峰探针
（宁波）有限公司
仪表人员
金沅创新产业园