О нас

SFENG была основана в 1984 году со штаб-квартирой в Нинбо. Это профессиональное предприятие, объединяющее исследования, разработки, производство и продажи. (**Ввинчивающиеся щупы с резьбой, продажа, Китай**) Продукты включают внутрисхемный пружинный испытательный щуп, полупроводниковый пружинный испытательный щуп, контактный зажим для зарядки аккумулятора и соответствующие аксессуары. Продукты широко используются в технике, автомобилях, энергетике, телекоммуникациях, медицине и других периферийных электронных продуктах.

Спецификации продукта:

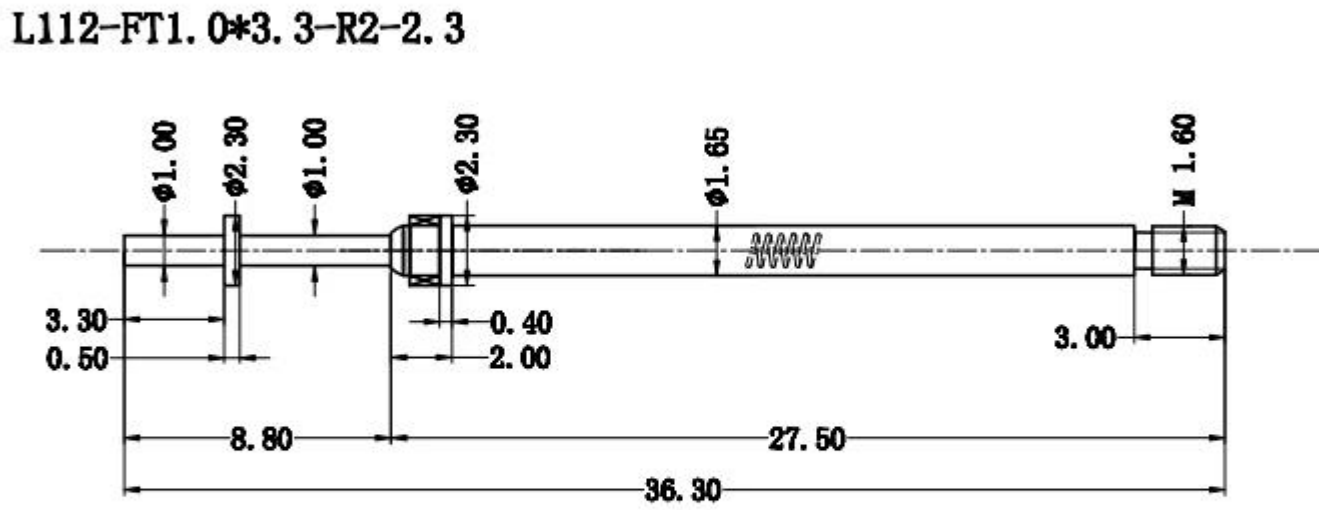

Описание продукта:

Что такое ввинчиваемый измерительный щуп?

Ввинчиваемые измерительные щупы с резьбой в основном используются в автомобильной промышленности для проверки кабельных жгутов. Резьба на испытательном щупе и гнезде предотвращает постепенное выкручивание испытательного щупа из гнезда, резьбовые щупы особенно подходят для испытательных плат кабельных сборок.

наименование товара	Ввинчивающиеся измерительные щупы

Предмет номер.	СФ-L112-F1.0-3.3-R2
Материал	Латунь
Покрытие	Покрытие Au поверх никеля
Текущий	3A
Образцы	Образцы могут быть предоставлены
Время выполнения	7-10 дней

Выставка продукта

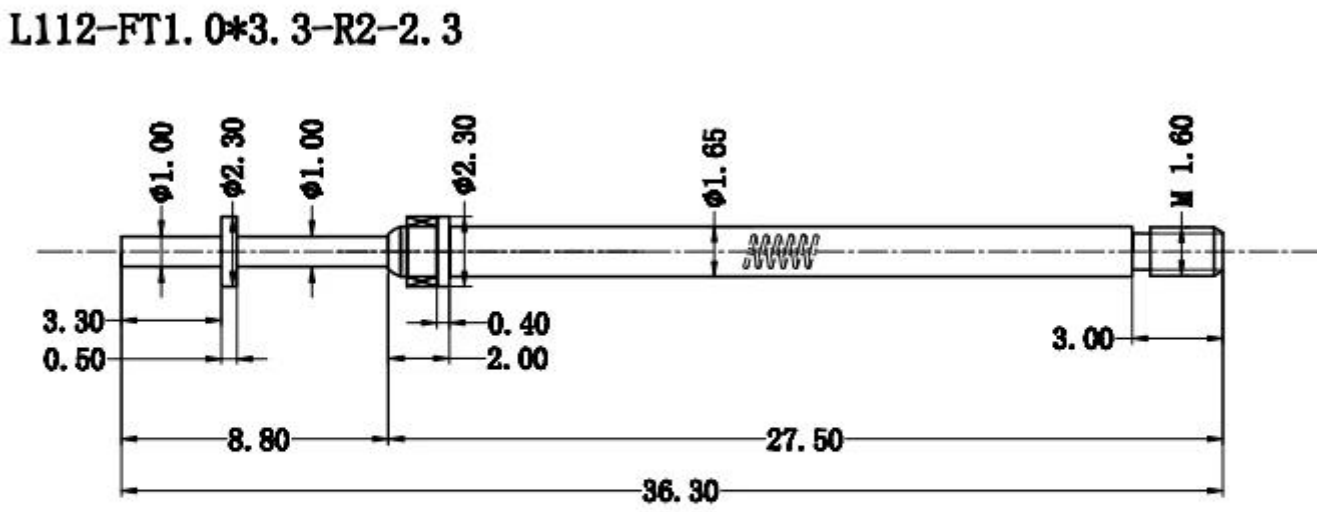

Приложение

пOGO PIN часто используется в терминалах мобильной связи, сотовых телефонах, (**Оптовый винтовой измерительный щуп для тестирования электронного оборудования**) смарт-часы, беспроводные Bluetooth-гарнитуры, cutomotive, медицинские, asrospace и другие электронные продукты для точных соединений.

Application

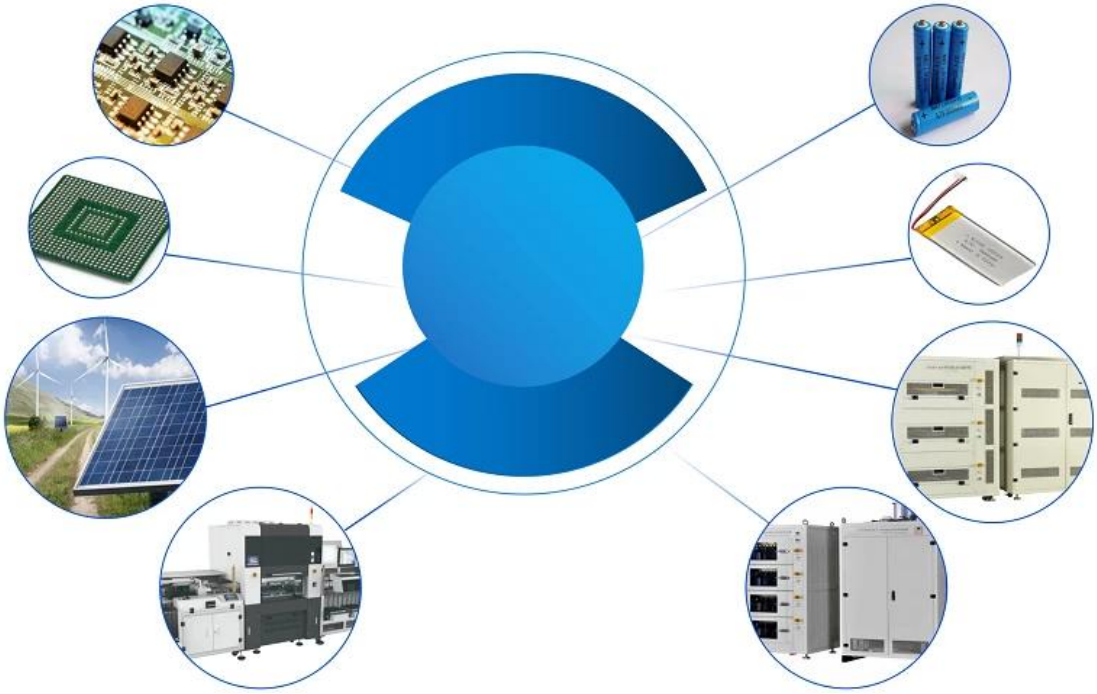

Упаковка:

ЧАСТО ЗАДАВАЕМЫЕ ВОПРОСЫ:

Q1.Вы производитель?

A1: Да, мы являемся опытным производителем с собственными пресс-формами и производственными линиями.

Q2.Как насчет качества продукции?

A2: Наши технические специалисты и группы контроля качества проверяют продукты один за другим, используя линию старения, профессиональные устройства и инструменты, чтобы обеспечить качество всех продуктов.

Q3.Как насчет цены?

A3: Мы являемся производителем и всегда предлагаем нашим клиентам самые конкурентоспособные цены.

Q4.Как разместить заказ?

A4: свяжитесь с онлайн-сервисом или отправьте нам электронное письмо напрямую, мы ответим вам с ценой продукта, спецификациями, упаковкой и т. д. в ближайшее время. Спасибо.

Q5.Могу ли я купить у вас образцы?

A5: Да! Вы можете разместить заказ образца, чтобы проверить наше превосходное качество и сервис, м фиксированные образцы являются приемлемыми.

Q6. Могу ли я посетить ваш завод?

A6: Да, добро пожаловать на нашу фабрику в удобное для вас время.

Q7.Как я могу сделать заказы OEM или ODM?

A7: у нас есть другая обработка печати для другой OEM /ОДМ заказы . Р договор аренды нас с онлайн-сервисом или отправьте нам электронное письмо напрямую.

Q8. Как я должен платить за мои заказы?

A8: Вы можете оплатить банковским переводом , Аккредитив по предъявлении будет доступен для квалифицированного банка и MOQ, необходимого для каждого заказа.

Логистика:

Заказ образца отправляется через DHL, UPS, FedEx, TNT, EMS и т. д.

Для доставки массового заказа могут быть выбраны условия Exwork, FOB, CNF, CIF по воздуху или по морю в зависимости от экспедитора покупателя или нашего.

Сертификаты

Certificates

2023 ISO Certificate

Patent for Coaxial Structure

Patent for Honeycomb current probe

Заводское шоу:

SFENG胜峰探针

Выставка и ярмарка

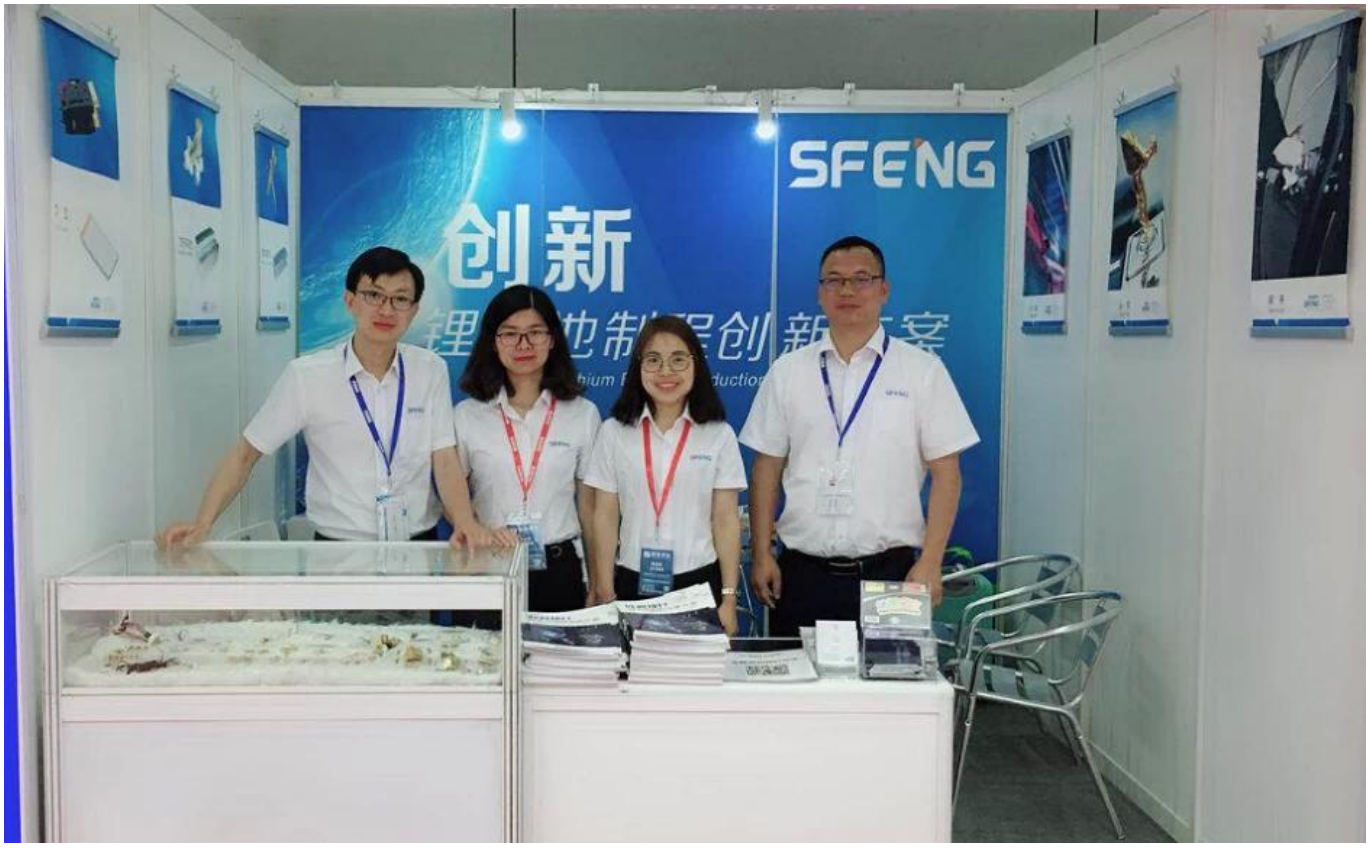
SFENG
创新

CIBF2021
苏州胜亿福睿电子科技有限公司
Suzhou Shengyifurui Electronic Technology Co., Ltd
No.3B013