Đầu dò dòng điện 15A với đầu dò đầu vương miện SF-420 BY 4850

Đặc điểm kỹ thuật sản phẩm

Thương hiệu	SFENG
Mục con số	SF-420 by 4850
Thợ lặn	đồng
thùng	Thau
Mùa xuân	thép không gỉ
Mùa xuân lực lượng	730g @ tải Hành trình định mức 7,7mm
Hiện hành Khẩu phần	15A
mạ	Mạ vàng
Sân bóng đá	KHÔNG
Kích thước lỗ lắp	KHÔNG
MOQ	100 chiếc
thời gian dẫn	7 ngày làm việc sau khi nhận được khoản thanh toán

Sản phẩm những bức ảnh

SFENG

The China's The World's

Sản phẩm vẽ

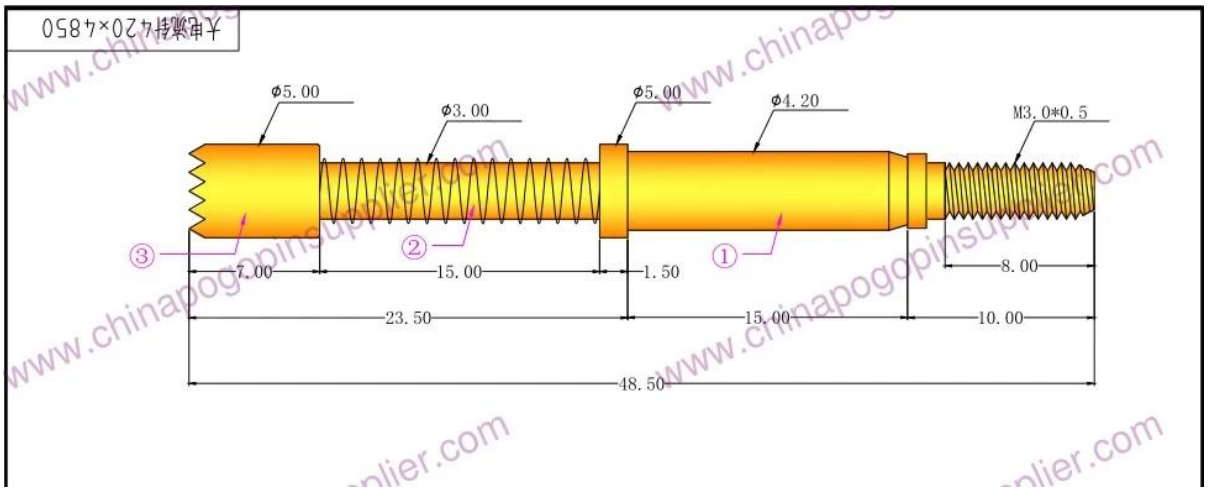

Dịch vụ của chúng tôi

1. Chúng tôi có thể trả lời yêu cầu của bạn trong vòng 24 giờ làm việc.

2. Thiết kế tùy chỉnh có sẵn và OEM được hoan nghênh.
3. Chúng tôi có thể cung cấp các chân đầu dò cho khách hàng trên toàn thế giới với tốc độ và độ chính xác.
4. Chúng tôi có thể cung cấp mức giá thấp nhất với sản phẩm chất lượng cao cho khách hàng của chúng tôi .

sản phẩm chính

Chân lò xo (đơn) để kiểm tra PCB, ICT, FCT, v.v;
Chân Pogo (đầu nối) để thiết lập kết nối giữa hai bảng mạch in cho các ứng dụng sạc, định vị, Pin, Chất bán dẫn & Kết nối;
Đầu dò hai đầu để kiểm tra BGA và Chất bán dẫn;
Chốt vạn năng không có lò xo, chốt phủ, chốt LM có dòng QZ và VZ;
Đầu dò dòng điện cao, đầu dò chuyển mạch, kim điện dung;
Thiết bị đầu cuối & ổ cắm/ổ cắm;
Các linh kiện điện tử liên quan khác, dây 30 # OK, khóa Jig, POM, bản lề sắt, v.v.

Kiểm soát chất lượng

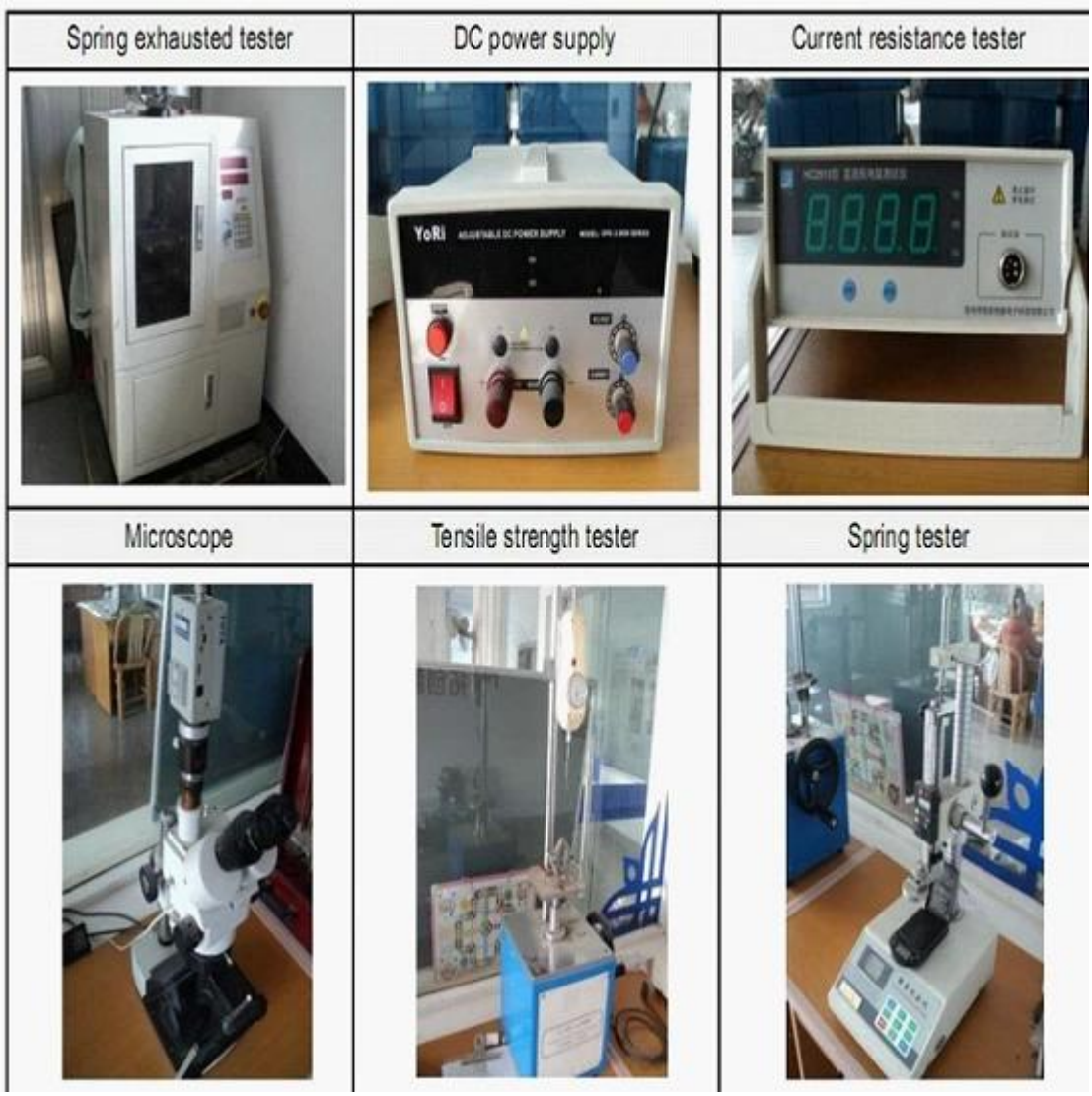

Bưu kiện

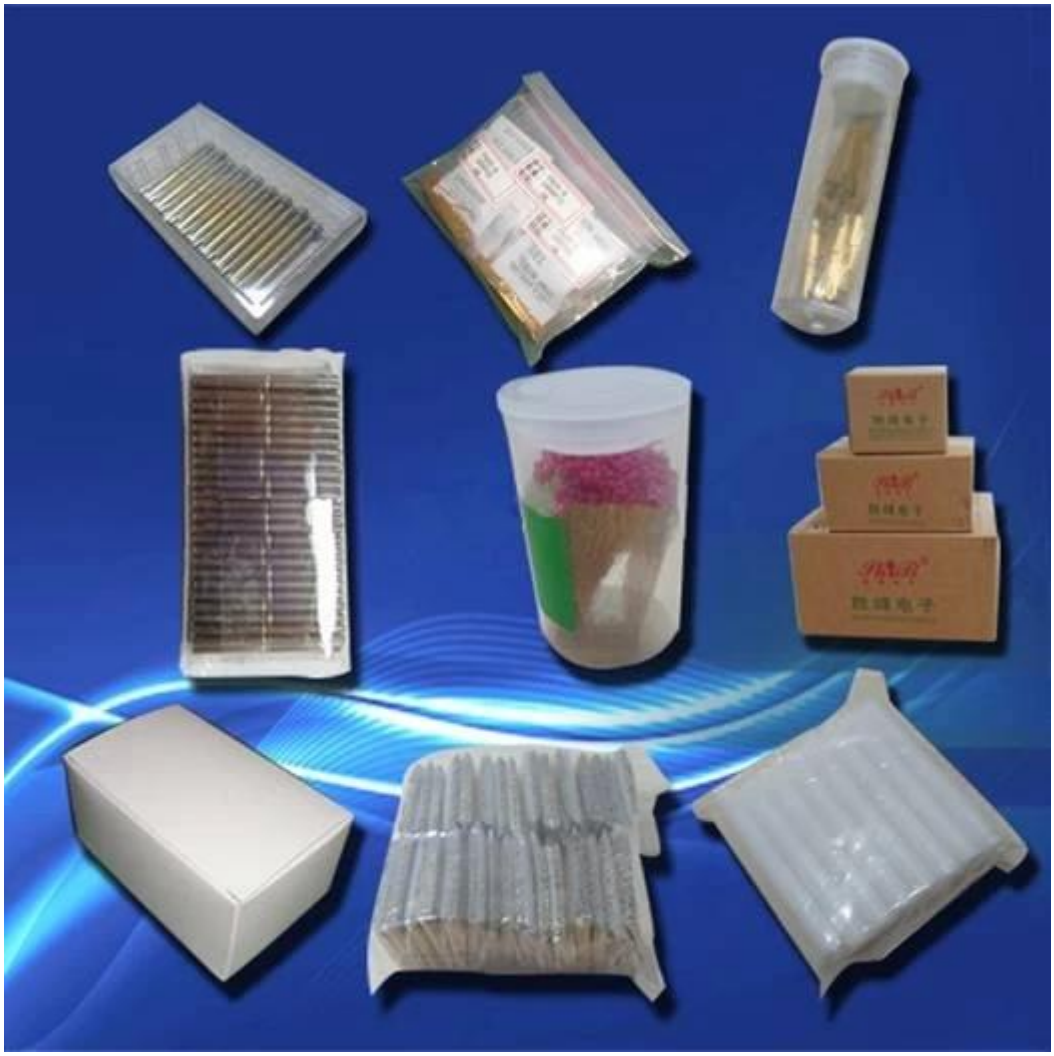

Đang chuyển hàng:

TNT
UPS
FedEx
Express

DHL